Índice

LINHA ELETRÔNICA - ELETRONIC LINE

Injetores Common Rail - *Common Rail Injectors*

Bosch Cri | Cri 1.0 | Cri 2.0 | Cri 2.2 02
Bosch Cri 2.5 08
Bosch Cri 3 Piezo Inj. *Amarok* 11
Bosch Cri 3 Piezo Inj. *Amarok V6* 13
Bosch Crin 16
Bosch Crin 2 22
Bosch Crin 2 Euro V - *Volvo* 23
Bosch Crin 3 24
Bosch Crin 4.2 31
Caterpillar | *Perkins* | *Mitsubishi* 34
Cummins ISX15 | *Scania Xpi* 37
Cummins ISL SCANIA 40
DAF MX13 42
Delphi - *HR* | *H100* | *Sprinter* | *Kia Bongo* 44
Delphi - *JCB* | *Ssangyong* 46
Denso G2 48
Denso G2 | G3 *L200 / Frontier / Hilux* 52
Denso G2 | G3 *3.0* 56
Denso G4 59
Siemens *VDO* | *Continental* 61
Siemens *Frontier 2.3* 64
Siemens *VDO - Ranger 2.0* 67

Bonalli 69

Fratelli - Bicos injetores - Injector Nozzles 83

Bombas de Alta Pressão Common Rail - *Common Rail Pumps*

Bosch CP1 94
Bosch CP1H - *Boxer 2.3* 98
Bosch CP1H - *Frontier* | *Ducato 2.3* 99
Bosch CP1H - *Renault Master* 100
Bosch CP3 0 445 020 046 104
Bosch CP3 0 445 010 033 108
Bosch CP3 0 445 020 033 112
Bosch CP3 0 445 020 129 118
Bosch CP3 0 445 020 005 122
Bosch CP3S3-075 - *Man* 126
Bosch CP4 129
Caterpillar | *Perkins* 132
Caterpillar 7.1 135
Cummins CP2 137
Cummins ISX 15 XPI 140
Scania XPI - DC 142
Delphi 145
Denso HP3 - *Hilux* | *L200 Triton* 147
Denso HP3 - *S10* 149
Denso HP4 151
Denso HP5 153
Siemens VDO A2C 20000 747 155
Siemens VDO 167008683R 157

Unidades EUP - *EUP Unit Pumps*

Bosch PLD MBB - *Menores / Smaller* 160
Bosch PLD MBB - *Maiores / Larger* 166
Volvo 172
DAF MX13 176

Unidades EUI - *EUI Unit Injectors*

Bosch E1 - Euro V - *Iveco* 179
Bosch EUI PDE- *Scania* | *Iveco* 182
Caterpillar EUI C10 | C12 191
Caterpillar EUI C13 | C15 195
Caterpillar EUI C15 | C32 197
Caterpillar EUI 3500 201
Cummins N14 | M11 205
Cummins ISX (HPI) - *Scania 470 HPI* 208
Atuador HPI - *HPI Actuator* 211
Delphi A1 | A2 - *Volvo D12 A* | *C* 214
Delphi E1 - *Volvo D12D* 220
Delphi E1 - *John Deere* 223
Delphi E3 - *Volvo D13* 225
Delphi E3 - *Freightliner* 229
Detroit Série 60 N2 231
Detroit Série 60 N3 233

Unidades HEUI - *HEUI Unit Injectors*

Caterpillar C7 | C9 237
Caterpillar 3126B/E 243
Navistar DT466E 246
Caterpillar 3126A 249
Navistar G2.8 252
Navistar G2.9 254

Bombas Alimentadoras - *Feed Pumps*

MBB 712 258
MBB 1933 260
MBB 1938 262
MBB Série 900 264
Scania 266
Volvo D12C 268
Volvo D13 270

Bombas HEUI - *HEUI Pumps*

Caterpillar C7/C9 272
Stanadyne 275

Sistema SCR - *SCR System* 277

Ferramentas - *Repair Tools*

Kits de Reparação - *Tool Kits* 281
Ferramentas com Ponteiras Intercambiáveis 310
Interchangeable Tips
Aplicações Gerais - *General Applications*
Bombas de Alta Pressão - *High Pressure Pumps* 333
Injetores Common Rail - *Common Rail Injectors* 334
Unidades - *Units EUP* | *EUI* | *HEUI* 335
Bombas Alimentadoras - *Gear Pumps* 336

Fontes Digitais - *Digital Testers*

Linha Evo - *Evo Line* 338
KR Device 338

Desenvolvido por - *Developed by*
ROBIEL INDÚSTRIA E COMÉRCIO DE AUTO PEÇAS LTDA.
Indaiatuba - SP - Brasil

ROBIEL®

A **ROBIEL**® permanece no desafio de oferecer, dia após dia, às oficinas do Brasil e do mundo: componentes, ferramentas, capacitação e equipamentos que aumentem a produtividade, reduzam custos e otimizem o tempo de trabalho durante a reparação de sistemas de injeção diesel.

***ROBIEL**® remains in the challenge of offering, day after day, to the workshops in Brazil and around the world: components, tools, training, and equipment that increase productivity, reduce costs and optimize working time during the repair process of diesel injection systems.*

SOMOS FABRICANTES

WE ARE MANUFACTURES!

Estamos sempre focados em atender as necessidades do mercado e principalmente contribuir no crescimento dos nossos clientes, trabalhamos lado a lado a fim de atender suas necessidades e entregar as melhores soluções para atender da melhor forma e simplificar a rotina de sua oficina.

We are always focused on meeting the needs of the market and mainly contributing to the growth of our customers, we work side by side to meet their needs and deliver the best solutions to better serve them and simplify their workshop routine.

Para que possamos oferecer o melhor custo benefício, trazer maior praticidade e agilidade aos processos de reparação e possibilitar uma maior lucratividade para o seu negócio, nossos produtos passam por diversas etapas antes de chegar ao mercado

So that we can offer the best cost-benefit, bring greater practicality and agility to the repair processes and enable greater profitability for your business, our products go through several stages before reaching the market.

ROBIEL®

INJETORES COMMON RAIL
COMMON RAIL INJECTORS

Bosch Cri | Cri 1.0 | Cri 2.0 | Cri 2.2
Bosch Cri 2.5
Bosch Cri 3 Piezo - Amarok
Bosch Cri 3 Piezo - Amarok V6
Bosch Crin
Bosch Crin 2
Bosch Crin 2 Euro V - Volvo
Bosch Crin 3
Bosch Crin 4.2
Caterpillar | Perkins | Mitsubishi
Cummins ISX15 XPI
Cummins ISL Scania
DAF MX13
Delphi - HR / H100 / Sprinter / KIA Bongo
Delphi - JCB / Ssangyong
Denso G2
Denso G2 | G3 - L200 / Frontier / Hilux
Denso G2 | G3
Denso G4
Siemens VDO Continental
Siemens VDO - Ranger 2.0
Siemens - Frontier 2.3

ROBIEL

USE A CÂMERA DO SEU CELULAR PARA ESCANEAR O CÓDIGO QR E OBTER MAIS **INFORMAÇÕES TÉCNICAS** SOBRE OS PRODUTOS NA NOSSO APP ***ROBIEL***

*USE YOUR SMARTPHONE CAMERA TO SCAN THE QR CODE AND ACCESS MORE **TECHNICAL INFORMATION** FROM OUR PRODUCTS IN **ROBIEL** APP*

BAIXE NOSSO NOVO APP

DOWNLOAD OUR NEW APP

Get it on Google Play | Download on the App Store

INJETOR CRI | CRI 1.0 | CRI 2.0 | CRI 2.2

BOSCH CRI | CRI 1.0 | CRI 2.0 | CRI 2.2 INJECTOR

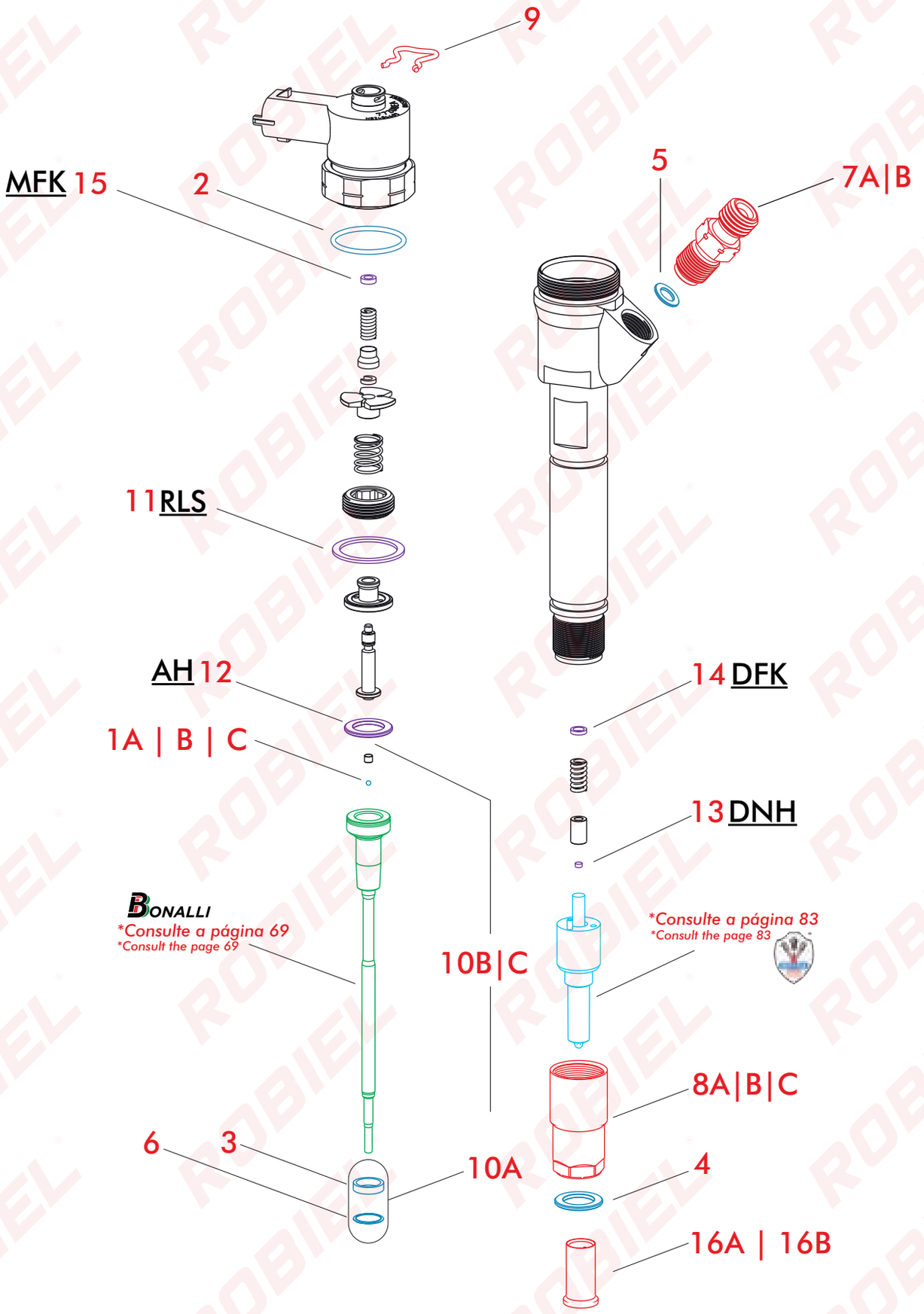

410.00.26 REPARO INJETOR COMMON RAIL CRI 1.0 ESFERA Ø1.3mm - COMPLETO

OVERHAUL REPAIR PARTS SET BOSCH INJECTOR 1 987 972 076

REFERÊNCIA | Reference	1 987 972 076

Nº	CÓD. ROBIEL | ROBIEL Code	REFERÊNCIA | Reference	DESCRIÇÃO | Description	UN. | Pack
1A	190.50.11	F 00V C05 001	Esfera - *Ball*	01un.
2	421.02.115	F 00V C38 002	Anel - *O-ring*	01un.
3	424.08.10	F 00V C99 002	Anel - *O-ring*	01un.
4	600.02.02	1 987 972 076 / 1 987 972 086 A611 01 70 060 / A 611 017 13 60	Arruela - *Washer*	01un.
5	805.09.05	F 00V C17 003	Arruela - *Washer*	01un.
6	808.10.010	F 00V C99 002	Anel - *O-ring*	01un.

PEÇAS AVULSAS
Spare Parts

Nº	CÓD. ROBIEL | ROBIEL Code	REFERÊNCIA | Reference	DESCRIÇÃO | Description	UN. | Pack
1A	190.50.11	F 00V C05 001	Esfera Ø10.00mm *Ball Diameter 1.34mm*	12un.
1B	190.50.14	F 00V C05 009|006	Esfera dos Injetores 0 445 120 248 | 273 - Ø 1.50mm *Ball Diameter 1.50mm*	12un.
1C	190.52.02	-	Esfera Cerâmica Ø1.50mm *Ceramic Ball 1.50mm*	12un.
4	600.02.02	1 987 972 076 A611 01 70 060	Arruela do Bico Injetor Common Rail *Copper Washer 7.00x14.00x3.70mm 1 987 972 076*	24un.
5	805.09.05	F 00V C17 003	Calço da Conexão Common Rail *Shim - 0.60mm*	12un.
7A	165.02.06	F 00V C16 017 F 00V C16 027	Conexão da Pressão do Injetor M12X 1.50mm M12 X 1.00mm *Pipe Nipple Common Rail Injector F 00v C16 017*	01un.
7B	165.02.061	-	Conexão c/ Microfiltro Injetores Bosch | Siemens *Filter Nipple CR Injector - M12x1.5xm12x1*	01un.
8A	315.06.25	F 00V C14 012 F 00V C14 006	Porca do Bico Sprinter 311 CDI M17 X 0.75mm *Cap Nut Delphi Injector 0 445 110 564*	04un.
8B	315.06.58	F 00V C14 015 F 00V C14 019	Porca do Bico Ducato M17 X 0.75mm *Cap Nut Bosch F 00V C14 015*	01un.
8C	315.06.64	0445110564/582	Porca do Bico - Hyundai Kia 2.0 | 2.2 (Rosca Esquerda) *Cap Nut Delphi Injector 0 445 110 564*	06un.
9	335.05.06	F 00V C22 003	Trava do Retorno Sprinter 313 CDI *Circlip Bosch Injector Return F 00v C22 003*	12un.
10A	424.08.10C	F 00V C99 002	Reparo do Bastão *Repair Parts Set Common Rail Injector Rod F 00R J02 176*	04jg.
10B	424.08.10D	F 00V C22 003 + Esfera	Reparo do Bastão com Esfera Ø1.34mm *Repair Parts Set Common Rail Injector Rod Ball Ø1.34mm F 00R J02 176*	01jg.
10C	424.08.10E	F 00V C99 002 + Esfera	Reparo do Bastão com Esfera Ø1.50mm *Repair Parts Set Common Rail Injector Rod 1.50mm Ball F 00V C99 002*	01jg.
16A	220.03.08	F 00R J02 537 | F 00R J03 561 6.000.900.262	Capa Protetora do Bico Injetor Ø 7.00mm *Nozzle Protective Cap Injector / Units Nozzle 7.00mm 6 000 900 262*	01ct.
16B	220.03.09	F 00H 410 849 | F 002 C88 080 6.000.900.076	Capa Protetora do Bico Injetor Ø 9.00mm *Nozzle Protective Cap Injector / Units Nozzle 9.00mm 6 000 900 262*	01ct.
R1	001.08.000	6013.001.121.000	Retorno dos Bicos Volare Motor Sprint 2.7 *Injector Return Line Nozzle A 611 070 8432*	01un.
R2	001.08.432	A 611 070 8432	Retorno dos Bicos Sprinter 313 CDI *Injector Return Line 313 CDI A 611 070 8432*	01un.
R3	421.00.412	-	Anel da Conexão do Retorno dos Bicos *O-ring Black 3.70x1.20mm*	24un.
R4	165.06.10	-	Conexão "T" do Retorno dos Bicos *Pipe Nipple 313 CDI Nozzle Return "T" Type*	04un.
R5	165.06.11	-	Conexão "L" do Retorno dos Bicos *Pipe Nipple 313 CDI Nozzle Return "L" Type*	04pc.
R6	002.70.0533	-	Cano da Bomba ao Rail Sprinter CDI *Engine Injector Pipe-rail Pressure Pump*	01un.
R7	002.70.0233	611 070 0233	Cano dos Bicos Sprinter CDI *Engine Injector Pipe-Nozzle 928402033*	01un.

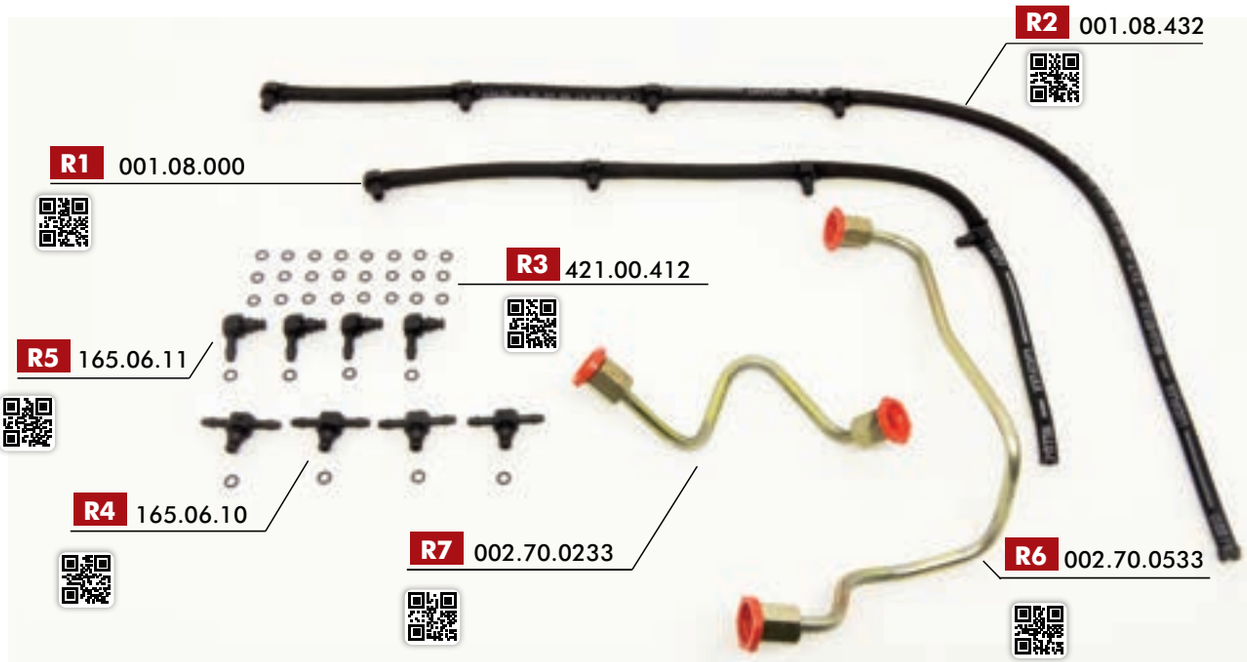

11 CALÇO DE AJUSTE DA DISTÂNCIA ENTRE BOBINA E INDUZIDO CRI (RLS)

ADJUSTING SHIM BOSCH CRI COIL ARMATURE GAP - (RLS

Ø Int: 19.00 Ø Ext: 23.80

CÓD. ROBIEL | ROBIEL Code	REFERÊNCIA | Reference	MEDIDA|Thickness(mm)
819.25.094	F 00V C60 215 F 00Z C99 320 / F 00Z C99 879	0.94
819.25.095	F 00V C60 221 F 00Z C99 323 / F 00Z C99 882	0.95
819.25.096	F 00V C60 225 / F 00V C60 227	0.96
819.25.097	F 00V C60 231/ F 00V C60 233	0.97
819.25.098	F 00V C60 235 F 00Z C99 330 / F 00Z C99 889	0.98
819.25.099	F 00V C60 241 / F 00V C60 243	0.99
819.25.100	F 00V C60 245 F 00Z C99 335 / F 00Z C99 894	1.00
819.25.101	F 00V C60 251 / F 00V C60 253	1.01
819.25.102	F 00V C60 255 F 00Z C99 340 / F 00Z C99 899	1.02
819.25.103	F 00V C60 261 / F 00V C60 263	1.03
819.25.104	F 00V C60 265 F 00Z C99 345 / F 00Z C99 904	1.04
819.25.105	F 00V C60 271 / F 00V C60 273	1.05
819.25.106	F 00V C60 275 / F 00V C60 277	1.06
819.25.107	F 00V C60 281 / F 00V C60 283	1.07
819.25.108	F 00V C60 285 F 00Z C99 355 / F 00Z C99 914	1.08
819.25.109	F 00V C60 291 / F 00V C60 293	1.09
819.25.110	F 00V C60 295 F 00Z C99 360 / F 00Z C99 919	1.10
819.25.112	F 00V C60 305 / F 00V C60 307	1.12
819.25.114	F 00V C60 315 / F 00V C60 317	1.14
819.25.116	F 00V C60 325 / F 00V C60 327	1.16
819.25.118	F 00V C60 335 / F 00V C60 337	1.18
819.25.120	F 00V C60 345 / F 00V C60 347	1.20
819.25.122	F 00V C60 355 / F 00V C60 357	1.22
819.25.124	F 00V C60 365	1.24
819.25.202	-	2.02
819.25.205	-	2.05

04 Unidades / Units

12 CALÇO DE AJUSTE DA FOLGA DO CURSO DA MICRO ESFERA (AH)

ADJUSTING SHIM CR BALL SLACK GAP

Ø Int: 10.40 Ø Ext: 15.80

CÓD. ROBIEL | ROBIEL Code	REFERÊNCIA | Reference	MEDIDA|Thickness(mm)
810.16.117	-	1.17
810.16.120	F 00V C10 406 F 00Z C99 399/ F 00Z C99 959	1.20
810.16.121	F 00V C10 410 F 00Z C99 401/ F 00Z C99 961	1.21
810.16.122	F 00V C10 416 F 00Z C99 404/ F 00Z C99 964	1.22
810.16.123	F 00V C10 420 F 00Z C99 406/ F 00Z C99 966	1.23
810.16.124	F 00V C10 426 F 00Z C99 409/ F 00Z C99 969	1.24
810.16.125	F 00V C10 430 F 00Z C99 411/ F 00Z C99 971	1.25
810.16.126	F 00V C10 436 F 00Z C99 414/ F 00Z C99 974	1.26
810.16.127	F 00V C10 440 F 00Z C99 416/ F 00Z C99 976	1.27

04 Unidades / Units

13 CALÇO DO AJUSTE DO CURSO DA AGULHA DO BICO (DNH)

ADJUSTING SHIM COMMON RAIL NOZZLE

Ø Ext: 2.30

CÓD. ROBIEL | ROBIEL Code	REFERÊNCIA | Reference	MEDIDA|Thickness(mm)
800.02.100	F 00V C12 500 F 00Z C99 108 / F 00Z C99 722	1.00
800.02.101	F 00V C12 502 F 00Z C99 109 / F 00Z C99 723	1.01
800.02.102	F 00V C12 504 F 00Z C99 110 / F 00Z C99 724	1.02
800.02.103	F 00V C12 506 F 00Z C99 111 / F 00Z C99 725	1.03
800.02.104	F 00V C12 508 F 00Z C99 112 / F 00Z C99 726	1.04
800.02.105	F 00V C12 510 F 00Z C99 113 / F 00Z C99 727	1.05
800.02.106	F 00V C12 512 F 00Z C99 114 / F 00Z C99 728	1.06
800.02.107	F 00V C12 514 F 00Z C99 115 / F 00Z C99 729	1.07
800.02.108	F 00V C12 516 F 00Z C99 116 / F 00Z C99 730	1.08
800.02.109	F 00V C12 518 F 00Z C99 117 / F 00Z C99 731	1.09
800.02.110	F 00V C12 520 F 00Z C99 118 / F 00Z C99 732	1.10
800.02.111	F 00V C12 522 F 00Z C99 119 / F 00Z C99 733	1.11
800.02.112	F 00V C12 524 F 00Z C99 120 / F 00Z C99 734	1.12
800.02.113	F 00V C12 526 F 00Z C99 121 / F 00Z C99 735	1.13
800.02.114	F 00V C12 528 F 00Z C99 122 / F 00Z C99 736	1.14
800.02.115	F 00V C99 530 / F 00Z C99 123	1.15
800.02.116	F 00V C12 532 F 00Z C99 124 / F 00Z C99 738	1.16
800.02.117	F 00V C12 534 F 00Z C99 125 / F 00Z C99 739	1.17
800.02.118	F 00V C12 536 F 00Z C99 126 / F 00Z C99 740	1.18
800.02.119	F 00V C12 538 F 00Z C99 127 / F 00Z C99 741	1.19
800.02.120	F 00V C12 540 F 00Z C99 128 / F 00Z C99 742	1.20
800.02.121	F 00V C12 542 F 00Z C99 129 / F 00Z C99 743	1.21
800.02.122	F 00V C12 544 F 00Z C99 130 / F 00Z C99 744	1.22
800.02.123	F 00V C12 546 F 00Z C99 131 / F 00Z C99 745	1.23
800.02.124	F 00V C12 548 F 00Z C99 132 / F 00Z C99 746	1.24
800.02.125	F 00V C12 550 F 00Z C99 133 / F 00Z C99 747	1.25
800.02.126	F 00V C12 552 F 00Z C99 134 / F 00Z C99 748	1.26
800.02.127	F 00V C12 554 F 00Z C99 135 / F 00Z C99 749	1.27
800.02.128	F 00V C12 556 F 00Z C99 136 / F 00Z C99 750	1.28
800.02.129	F 00V C12 558 F 00Z C99 137 / F 00Z C99 751	1.29
800.02.130	F 00V C12 560 F 00Z C99 138 / F 00Z C99 752	1.30
800.02.131	F 00V C12 562 F 00Z C99 139 / F 00Z C99 753	1.31
800.02.132	F 00V C12 564 F 00Z C99 140 / F 00Z C99 754	1.32
800.02.133	F 00V C12 566 F 00Z C99 141 / F 00Z C99 755	1.33
800.02.134	F 00V C12 568 F 00Z C99 142 / F 00Z C99 756	1.34
800.02.135	F 00V C12 570 F 00Z C99 143 / F 00Z C99 757	1.35
800.02.138	-	1.38
800.02.140	-	1.40

06 Unidades / Units

14 CALÇO DA FORÇA DA MOLA DO BICO (DFK)

ADJUSTING SHIM NOZZLE SPRING LOAD

Ø Int: 3.50 Ø Ext: 5.30

CÓD. ROBIEL | ROBIEL Code	REFERÊNCIA | Reference	MEDIDA|Thickness(mm)
803.05.07	-	0.70
803.05.075	-	0.75
803.05.08	-	0.80
803.05.085	-	0.85
803.05.09	-	0.90
803.05.095	-	0.95
803.05.10	F 00V C10 460 / F 00V C10 570 F 00Z C99 670 / F 00Z C99 057	1.00
803.05.105	F 00V C10 464 / F 00V C10 574 F 00Z C99 672 / F 00Z C99 059	1.05
803.05.11	F 00V C10 470 / F 00V C10 580 F 00Z C99 675 / F 00Z C99 062	1.10
803.05.115	F 00V C10 474 F 00Z C99 064 / F 00Z C99 677	1.15
803.05.12	F 00V C10 480 / F 00V C10 590 F 00Z C99 680 / F 00Z C99 067	1.20
803.05.125	F 00V C10 484 / F 00V C10 594 F 00Z C99 682 / F 00Z C99 069	1.25
803.05.13	F 00V C10 490 / F 00V C10 600 F 00Z C99 685 / F 00Z C99 072	1.30
803.05.135	F 00V C10 494 / F 00V C10 604 F 00Z C99 687 / F 00Z C99 074	1.35
803.05.14	F 00V C10 500 / F 00V C10 610 F 00Z C99 690 / F 00Z C99 077	1.40
803.05.145	F 00V C10 510 / F 00V C10 620 F 00Z C99 695 / F 00Z C99 082	1.45
803.05.15	F 00V C10 510 / F 00V C10 620 F 00Z C99 695 / F 00Z C99 082	1.50
803.05.155	F 00Z C99 697 / F 00Z C99 698	1.55
803.05.16	F 00Z C99 700 / F 00Z C99 701	160
803.05.165	F 00Z C99 702 / F 00Z C99 703	1.65
803.05.17	F 00Z C99 705 / F 00Z C99 706	1.70
803.05.175	F 00Z C99 707 / F 00Z C99 708	1.75
803.05.18	F 00Z C99 710 / F 00Z C99 711	1.95
803.05.19	F 00Z C99 715 / F 00Z C99 716	1.90
803.05.20	F 00Z C99 720	2.00

06 Unidades / Units

15 CALÇO DA MOLA DA BOBINA DOS INJETORES CRI 2.0 / 2.2 (MFK)

ADJUSTING SHIM INJ COIL SPRING F 00V C60 590

Ø Int: 2.80 Ø Ext: 5.00

CÓD. ROBIEL | ROBIEL Code	REFERÊNCIA | Reference	MEDIDA|Thickness(mm)
803.06.140	F 00V C60 590 F 00Z C99 231 / F 00Z C98 005	1.40
803.06.144	F 00V C60 594 F 00Z C99 233 / F 00Z C98 007	1.44
803.06.148	F 00V C60 598 F 00Z C99 235 / F 00Z C98 009	1.48
803.06.152	F 00V C60 602 F 00Z C99 237 / F 00Z C98 011	1.52
803.06.156	F 00V C60 606 F 00Z C99 239 / F 00Z C98 013	1.56
803.06.160	F 00V C60 610 F 00Z C99 241 / F 00Z C98 015	1.60
803.06.200	F 00V C99 720	2.00

12 Unidades / Units

INJETORES *INJECTORS*

CRI	CRI	CRI 1	CRI 1	CRI 2.0 | 2.2	CRI 2.0 | 2.2	CRI 2.0 | 2.2	CRI 2.0 | 2.2	CRI 2.1	CRI 2.1
0 445 110 001	0 445 110 068	0 445 110 105	0 445 110 202	0 445 110 257	0 445 110 322	0 445 110 376	0 445 110 428	0 445 110 167	0 445 110 285
0 445 110 002	0 445 110 069	0 445 110 106	0 445 110 203	0 445 110 258	0 445 110 325	0 445 110 377	0 445 110 431	0 445 110 168	0 445 110 286
0 445 110 003	0 445 110 070	0 445 110 107	0 445 110 204	0 445 110 260	0 445 110 326	0 445 110 378	0 445 110 432	0 445 110 169	0 445 110 288
0 445 110 004	0 445 110 071	0 445 110 109	0 445 110 205	0 445 110 261	0 445 110 327	0 445 110 379	0 445 110 434	0 445 110 172	0 445 110 294
0 445 110 006	0 445 110 072	0 445 110 110	0 445 110 206	0 445 110 265	0 445 110 328	0 445 110 380	CRI 2.1	0 445 110 174	0 445 110 295
0 445 110 007	0 445 110 073	0 445 110 111	0 445 110 207	0 445 110 267	0 445 110 329	0 445 110 381	0 445 110 054	0 445 110 175	0 445 110 296
0 445 110 008	0 445 110 074	0 445 110 112	0 445 110 208	0 445 110 268	0 445 110 330	0 445 110 383	0 445 110 055	0 445 110 176	0 445 110 308
0 445 110 009	0 445 110 086	0 445 110 113	0 445 110 217	0 445 110 269	0 445 110 331	0 445 110 384	0 445 110 075	0 445 110 177	0 445 110 323
0 445 110 010	0 445 110 088	0 445 110 114	0 445 110 221	0 445 110 270	0 445 110 332	0 445 110 385	0 445 110 077	0 445 110 179	0 445 110 324
0 445 110 011	0 445 110 093	0 445 110 115	0 445 110 222	0 445 110 271	0 445 110 333	0 445 110 386	0 445 110 078	0 445 110 180	0 445 110 349
0 445 110 012	0 445 110 146	0 445 110 116	0 445 110 223	0 445 110 273	0 445 110 334	0 445 110 387	0 445 110 080	0 445 110 188	0 445 110 350
0 445 110 013	CRI 1	0 445 110 119	0 445 110 224	0 445 110 274	0 445 110 335	0 445 110 388	0 445 110 082	0 445 110 191	-
0 445 110 014	0 445 110 019	0 445 110 120	0 445 110 225	0 445 110 275	0 445 110 338	0 445 110 389	0 445 110 085	0 445 110 192	-
0 445 110 015	0 445 110 031	0 445 110 121	0 445 110 231	0 445 110 276	0 445 110 339	0 445 110 390	0 445 110 118	0 445 110 193	-
0 445 110 018	0 445 110 036	0 445 110 125	0 445 110 240	0 445 110 277	0 445 110 340	0 445 110 391	0 445 110 122	0 445 110 194	-
0 445 110 020	0 445 110 043	0 445 110 126	0 445 110 266	0 445 110 278	0 445 110 341	0 445 110 392	0 445 110 123	0 445 110 210	-
0 445 110 021	0 445 110 047	0 445 110 127	0 445 110 279	0 445 110 280	0 445 110 342	0 445 110 393	0 445 110 392	0 445 110 211	-
0 445 110 022	0 445 110 048	0 445 110 130	0 445 110 283	0 445 110 281	0 445 110 343	0 445 110 394	0 445 110 124	0 445 110 214	-
0 445 110 023	0 445 110 052	0 445 110 141	0 445 110 290	0 445 110 287	0 445 110 344	0 445 110 395	0 445 110 128	0 445 110 215	-
0 445 110 024	0 445 110 053	0 445 110 144	0 445 110 306	0 445 110 289	0 445 110 345	0 445 110 396	0 445 110 129	0 445 110 218	-
0 445 110 025	0 445 110 064	0 445 110 145	0 445 110 307	0 445 110 291	0 445 110 346	0 445 110 397	0 445 110 131	0 445 110 220	-
0 445 110 028	0 445 110 065	0 445 110 151	0 445 110 336	0 445 110 292	0 445 110 347	0 445 110 398	0 445 110 132	0 445 110 227	-
0 445 110 029	0 445 110 066	0 445 110 152	0 445 110 337	0 445 110 293	0 445 110 348	0 445 110 400	0 445 110 133	0 445 110 228	-
0 445 110 030	0 445 110 076	0 445 110 159	0 445 110 351	0 445 110 297	0 445 110 352	0 445 110 401	0 445 110 134	0 445 110 229	-
0 445 110 034	0 445 110 081	0 445 110 160	CRI 2.0 | 2.2	0 445 110 298	0 445 110 354	0 445 110 402	0 445 110 135	0 445 110 230	-
0 445 110 035	0 445 110 083	0 445 110 161	0 445 110 183	0 445 110 299	0 445 110 355	0 445 110 403	0 445 110 136	0 445 110 232	-
0 445 110 037	0 445 110 084	0 445 110 165	0 445 110 209	0 445 110 300	0 445 110 356	0 445 110 404	0 445 110 137	0 445 110 233	-
0 445 110 038	0 445 110 087	0 445 110 170	0 445 110 212	0 445 110 301	0 445 110 357	0 445 110 407	0 445 110 138	0 445 110 234	-
0 445 110 039	0 445 110 089	0 445 110 171	0 445 110 213	0 445 110 302	0 445 110 358	0 445 110 409	0 445 110 139	0 445 110 235	-
0 445 110 040	0 445 110 090	0 445 110 173	0 445 110 216	0 445 110 303	0 445 110 359	0 445 110 410	0 445 110 140	0 445 110 236	-
0 445 110 041	0 445 110 091	0 445 110 178	0 445 110 219	0 445 110 304	0 445 110 360	0 445 110 411	0 445 110 142	0 445 110 239	-
0 445 110 042	0 445 110 092	0 445 110 181	0 445 110 237	0 445 110 305	0 445 110 361	0 445 110 412	0 445 110 143	0 445 110 241	-
0 445 110 044	0 445 110 095	0 445 110 182	0 445 110 238	0 445 110 308	0 445 110 362	0 445 110 413	0 445 110 149	0 445 110 242	-
0 445 110 045	0 445 110 096	0 445 110 184	0 445 110 243	0 445 110 309	0 445 110 363	0 445 110 415	0 445 110 150	0 445 110 249	-
0 445 110 046	0 445 110 097	0 445 110 185	0 445 110 244	0 445 110 310	0 445 110 364	0 445 110 416	0 445 110 153	0 445 110 250	-
0 445 110 049	0 445 110 098	0 445 110 186	0 445 110 245	0 445 110 311	0 445 110 365	0 445 110 417	0 445 110 154	0 445 110 251	-
0 445 110 050	0 445 110 099	0 445 110 187	0 445 110 246	0 445 110 312	0 445 110 366	0 445 110 420	0 445 110 155	0 445 110 259	-
0 445 110 051	0 445 110 100	0 445 110 189	0 445 110 247	0 445 110 313	0 445 110 367	0 445 110 421	0 445 110 156	0 445 110 262	-
0 445 110 056	0 445 110 101	0 445 110 190	0 445 110 248	0 445 110 316	0 445 110 370	0 445 110 422	0 445 110 157	0 445 110 263	-
0 445 110 057	0 445 110 102	0 445 110 195	0 445 110 252	0 445 110 317	0 445 110 371	0 445 110 423	0 445 110 158	0 445 110 264	-
0 445 110 058	0 445 110 103	0 445 110 196	0 445 110 253	0 445 110 318	0 445 110 372	0 445 110 424	0 445 110 162	0 445 110 282	-
0 445 110 059	0 445 110 104	0 445 110 197	0 445 110 254	0 445 110 319	0 445 110 373	0 445 110 425	0 445 110 163	0 445 110 284	-
0 445 110 060	0 445 110 103	0 445 110 198	0 445 110 253	0 445 110 318	0 445 110 372	0 445 110 424	0 445 110 164	0 445 110 285	-
0 445 110 061	0 445 110 104	0 445 110 199	0 445 110 254	0 445 110 319	0 445 110 373	0 445 110 425	0 445 110 163	0 445 110 284	-
0 445 110 062	0 445 110 105	0 445 110 198	0 445 110 255	0 445 110 320	0 445 110 374	0 445 110 426	0 445 110 164	0 445 110 285	-
0 445 110 063	0 445 110 106	0 445 110 199	0 445 110 256	0 445 110 321	0 445 110 375	0 445 110 427	0 445 110 166	0 445 110 284	-

415.00.011 KIT DE CALÇOS PARA INJETORES COMMON RAIL BOSCH CRI 1.0 / 2.0 / 2.1 / 2.2 / CRIN 1 / 1.6

ADJUSTING SHIM REPAIR PARTS SET BOSCH CRI/CRIN INJ REPAIRING - R2

Nº	CÓD. ROBIEL | ROBIEL Code	REFERÊNCIA | Reference	MEDIDA | Thickness(mm)	UNIDADES POR MEDIDA Units by Measure
-	305.20.830 - 305.20.849	Top Do Injetor MWM P/ Medir O Curso Da Agulha Do Bico (DNH) *Pressure Pin MWM Injector F 00V C12 408*	8.30 to 8.49	12 un.
-	305.30.834 - 305.30.855	Top Inj. Cummins Ducato P/ Medir O Curso Da Agulha Do Bico (DNH) *Pressure Pin Cummins F 00V C12 322*	8.34 to 8.55	12 un.
DNH	800.02.100 - 800.02.125	Calço Do Ajuste Do Curso Da Agulha Do Bico (DNH) *Adjusting Shim Common Rail Nozzle F 00V C12 500*	1.00 to 1.25	12 un.
-	802.04.10 - 802.04.125	Calço Da Força Da Mola Da Bobina (MFK) *Adjusting Shim MWM Cummins Coil Spring Load F 00R J04 649*	1.00 to 1.25	12 un.
DFK	803.05.12 - 803.05.19	Calço Da Força Da Mola Do Bico (DFK) *Adjusting Shim Nozzle Spring Load F 00V C10 480*	1.20 to 1.90	12 un.
MFK	803.06.140 - 803.06.160	Calço Da Mola Da Bobina Dos Injetores Cri 2.0 2.2 (MFK) *Adjusting Shim Inj Coil Spring F 00V C60 590*	1.40 to 1.60	12 un.
AH	810.16.117 - 810.16.127	Calço De Ajuste Da Folga Do Curso Da Micro Esfera (AH) *Adjusting Shim CR Ball Slack Gap*	1.17 to 1.27	12 un.
-	818.24.092 - 818.24.103	Calço Do Curso Do Induzido CP3 (AH) *Adjusting Shim CP3 Armature Stroke F 00R J00 012*	0.92 to 1.03	12 un.
-	819.24.125 - 819.24.135	Calço De Ajuste Da Distância Entre Bobina E Induzido CP3 (RLS) *Adjusting Shim CP3 Coil Armature Gap - (RLS) F 00R J00 128*	1.25 to 1.35	12 un.
RLS	819.25.094 - 819.25.110	Calço De Ajuste Da Distância Entre Bobina E Induzido CRI (RLS) *Cri Coil Armature Gap - (RLS) F 00V C60 215*	0.94 to 1.10	12 un.

1740 Unidades - Units

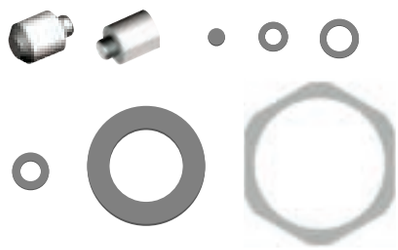

323.01.3241

Morça Giratória

Rotating Vise W / Indexer Pin

324.15.01

Suporte de Montagem e Desmontagem de Injetores

Injectors Repair Bracket

324.10.10

Chave da Bucha de Fixação da Válvula Common Rail 248/273

Retaining Bushing Wrench - 248/273 CR Valve

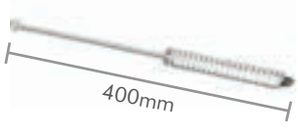

323.02.121

Escova de Limpeza p/ Unidade Injetora UI/UP

Cleaning Brush - UI/UP Unit Injector

Ø 12.00mm

323.50.072

Kit de Reparação Inj. Common Rail Bosch CRI 1.0/2.0/2.1/2.2/-CRIN1/1.6

Tool Kit - Injector Repair Common Rail Bosch CRI 1.0 / 2.0 / 2.1 / 2.2 / CRIN 1 / 1.6

323.02.29

Ferramenta de Teste Da Válvula do Bastão Common Rail CRI/CRIN

Tightness Test Tool - CRI/CRIN CR Valve

USE A CÂMERA DO SEU CELULAR PARA ESCANEAR O CÓDIGO QR E OBTER MAIS **INFORMAÇÕES TÉCNICAS** SOBRE OS PRODUTOS NA NOSSO APP ***ROBIEL***
*USE YOUR SMARTPHONE CAMERA TO SCAN THE QR CODE AND ACCESS MORE **TECHNICAL INFORMATION** FROM OUR PRODUCTS IN **ROBIEL** APP*
DOWNLOAD NOSSO NOVO APP
DOWNLOAD OUR NEW APP
Get it on Google Play
Download on the App Store

INJETOR BOSCH CRI 2.5
BOSCH CRI 2.5 INJECTOR

Amarok

INJECTORS

0 445 110 369

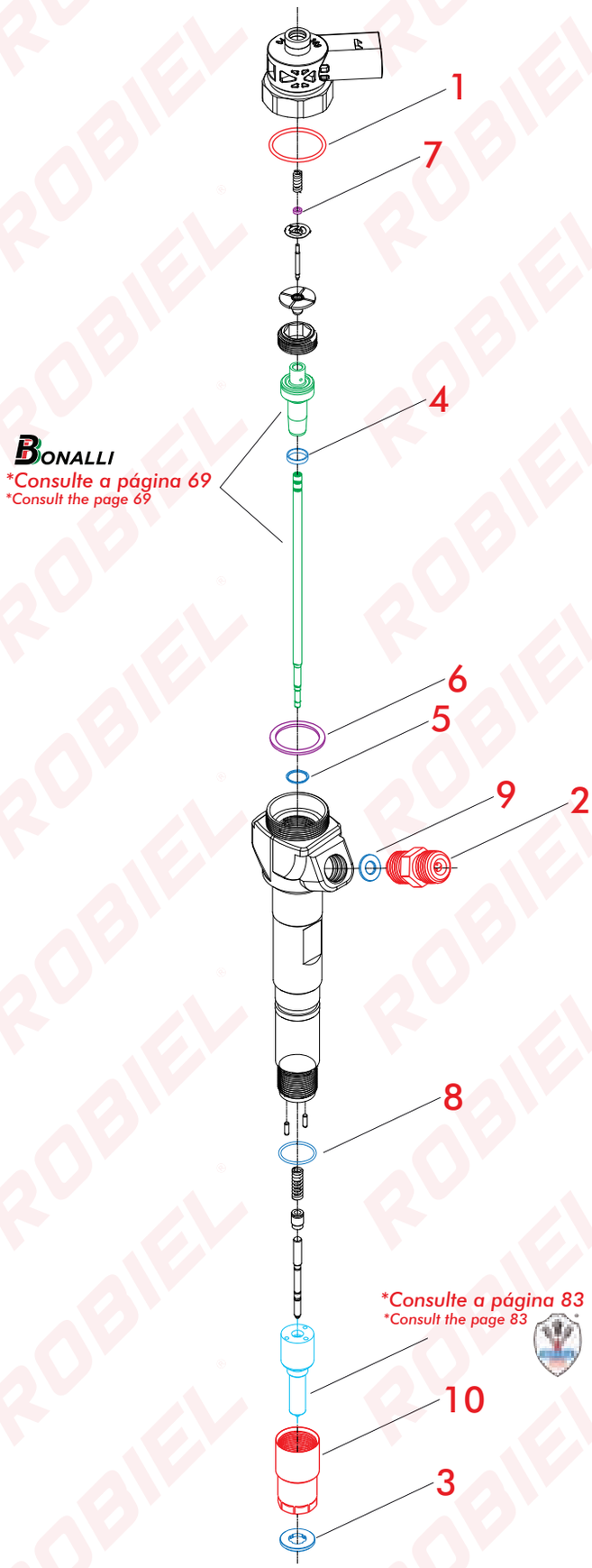

410.08.369 REPARO DO INJETOR AMAROK - COMPLETO
OVERHAUL KIT BOSCH CRI 2.5 INJECTOR

CÓD. REFERÊNCIA | Reference Code

Nº	CÓD. ROBIEL | ROBIEL Code	REFERÊNCIA | Reference	DESCRIÇÃO | Description	UNIT | Pack
1	421.02.115	F 00V C38 002	Anel - *O-ring*	01un.
3	607.13.15	F 00V P01 004	Arruela - *Washer*	01un.
4	424.08.10	F 00V C99 002	Anel - *O-ring*	01un.
5	808.10.010	F 00V C99 002	Calço do Bico - *Shim-Nozzle*	01un.
8	421.16.15	-	Anel - *O-ring*	01un.

410.08.001 REPARO EXTERNO DO INJETOR - AMAROK
EXTERNAL REPAIR PARTS BOSCH CRI 2.5 INJECTOR

CÓD. REFERÊNCIA | Reference Code

Nº	CÓD. ROBIEL | ROBIEL Code	REFERÊNCIA | Reference	DESCRIÇÃO | Description	UNIT | Pack
3	607.13.15	F 00V P01 004	Arruela - *Washer*	04un.
8	421.16.15	F 00V P01 005	Anel - *O-ring*	04un.

424.08.10C REPARO DO BASTÃO INJETORES BOSCH CRI 1.0 - 2.0 - 2.2 - 2.5 / CRIN 1 - 2 - 3
REPAIR PARTS SET COMMON RAIL INJECTOR ROD F 00R J02 176

CÓD. REFERÊNCIA | Reference Code F 00V C99 002

Nº	CÓD. ROBIEL | ROBIEL Code	REFERÊNCIA | Reference	DESCRIÇÃO | Description	UNIT | Pack
4	424.08.10	F 00V C99 002	Anel - *O-ring*	04un.
5	808.10.010	F 00V C99 002	Calço do Bico - *Shim-Nozzle*	04un.

PEÇAS AVULSAS
Spare Parts

Nº	CÓD. ROBIEL | ROBIEL Code	REFERENCIA | Reference	DESCRIÇÃO | Description	UNIT | Pack
1	421.02.115	F 00V C38 002	Anel Oring Preto - Do Solenoide Common Rail Sprinter *O-Ring Black 21.00x1.50mm F 00V C38 002*	06un.
2	165.02.17	F 00V C16 501	Conexão Com Micro Filtro - Injetor Amarok *Filter Nipple Injector F 00V C16 501*	01un.
3	607.13.15	F 00V P01 004	Arruela De Cobre Do Bico Injetor Da Amarok *Copper Washer Amarok Nozzle F 00V P01 004*	06un.
9	806.12.100	F 00V C17 301	Arruela Conexao Injetor Bosch Amarok *Sealing Washer Bosch Cri 2.5 Injector F 00v C17 301*	12un.
10	315.06.62	-	Porca Do Bico - Amarok *Cap Nut*	04un.

1

2

3

9

10

6 CALÇO DE AJUSTE DA DISTÂNCIA ENTRE BOBINA E INDUZIDO CRI (RLS)

CRI COIL ARMATURE GAP - (RLS)

Ø Int: 19.00 Ø Ext: 23.80

CÓD. ROBIEL | ROBIEL Code	REFERÊNCIA | Reference	MEDIDA|Thickness(mm)
819.25.094	F 00V C60 215 F 00Z C99 320 / F 00Z C99 879	0.94
819.25.095	F 00V C60 221 F 00Z C99 323 / F 00Z C99 882	0.95
819.25.096	F 00V C60 225 / F 00V C60 227	0.96
819.25.097	F 00V C60 231/ F 00V C60 233	0.97
819.25.098	F 00V C60 235 F 00Z C99 330 / F 00Z C99 889	0.98
819.25.099	F 00V C60 241 / F 00V C60 243	0.99
819.25.100	F 00V C60 245 F 00Z C99 335 / F 00Z C99 894	1.00
819.25.101	F 00V C60 251 / F 00V C60 253	1.01
819.25.102	F 00V C60 255 F 00Z C99 340 / F 00Z C99 899	1.02
819.25.103	F 00V C60 261 / F 00V C60 263	1.03
819.25.104	F 00V C60 265 F 00Z C99 345 / F 00Z C99 904	1.04
819.25.105	F 00V C60 271 / F 00V C60 273	1.05
819.25.106	F 00V C60 275 / F 00V C60 277	1.06
819.25.107	F 00V C60 281 / F 00V C60 283	1.07
819.25.108	F 00V C60 285 F 00Z C99 355 / F 00Z C99 914	1.08
819.25.109	F 00V C60 291 / F 00V C60 293	1.09
819.25.110	F 00V C60 295 F 00Z C99 360 / F 00Z C99 919	1.10
819.25.112	F 00V C60 305 / F 00V C60 307	1.12
819.25.114	F 00V C60 315 / F 00V C60 317	1.14
819.25.116	F 00V C60 325 / F 00V C60 327	1.16
819.25.118	F 00V C60 335 / F 00V C60 337	1.18
819.25.120	F 00V C60 345 / F 00V C60 347	1.20
819.25.122	F 00V C60 355 / F 00V C60 357	1.22
819.25.124	F 00V C60 365	1.24
819.25.202	-	2.02
819.25.205	-	2.05

04 UNIDADES / Units

7 CALÇO DA FORÇA DA MOLA DA BOBINA (MFK)

ADJUSTING SHIM MWM CUMMINS COIL SPRING LOAD

Ø Int: 2.25 Ø Ext: 4.00

CÓD. ROBIEL | ROBIEL Code	REFERÊNCIA | Reference	MEDIDA|Thickness(mm)
802.04.10	F 00R J04 649	1.00
802.04.105	F 00R J04 651	1.05
802.04.11	F 00R J04 652	1.10
802.04.115	F 00R J04 654	1.15
802.04.12	F 00R J04 656	1.20
802.04.125	F 00R J04 657	1.25
802.04.13	F 00R J04 659	1.30
802.04.135	F 00R J04 661	1.35
802.04.14	F 00R J04 662	1.40
802.04.145	F 00R J04 664	1.45
802.04.15	F 00R J04 666	1.50
802.04.155	F 00R J04 667	1.55
802.04.16	F 00R J04 669	1.60
802.04.165	-	1.65
802.04.17	-	1.70

06 UNIDADES / Units

ROBIEL®

USE A CÂMERA DO SEU CELULAR PARA ESCANEAR O CÓDIGO QR E OBTER MAIS **INFORMAÇÕES TÉCNICAS** SOBRE OS PRODUTOS NA NOSSO APP ***ROBIEL***

*USE YOUR SMARTPHONE CAMERA TO SCAN THE QR CODE AND ACCESS MORE **TECHNICAL INFORMATION** FROM OUR PRODUCTS IN **ROBIEL** APP*

DOWNLOAD NOSSO NOVO APP

DOWNLOAD OUR NEW APP

INJETOR BOSCH CRI 3 PIEZO

BOSCH CRI 3 PIEZOELECTRIC INJECTOR

Amarok 2.0

INJECTORS
0 445 116 034
0 445 116 035
03L130277C

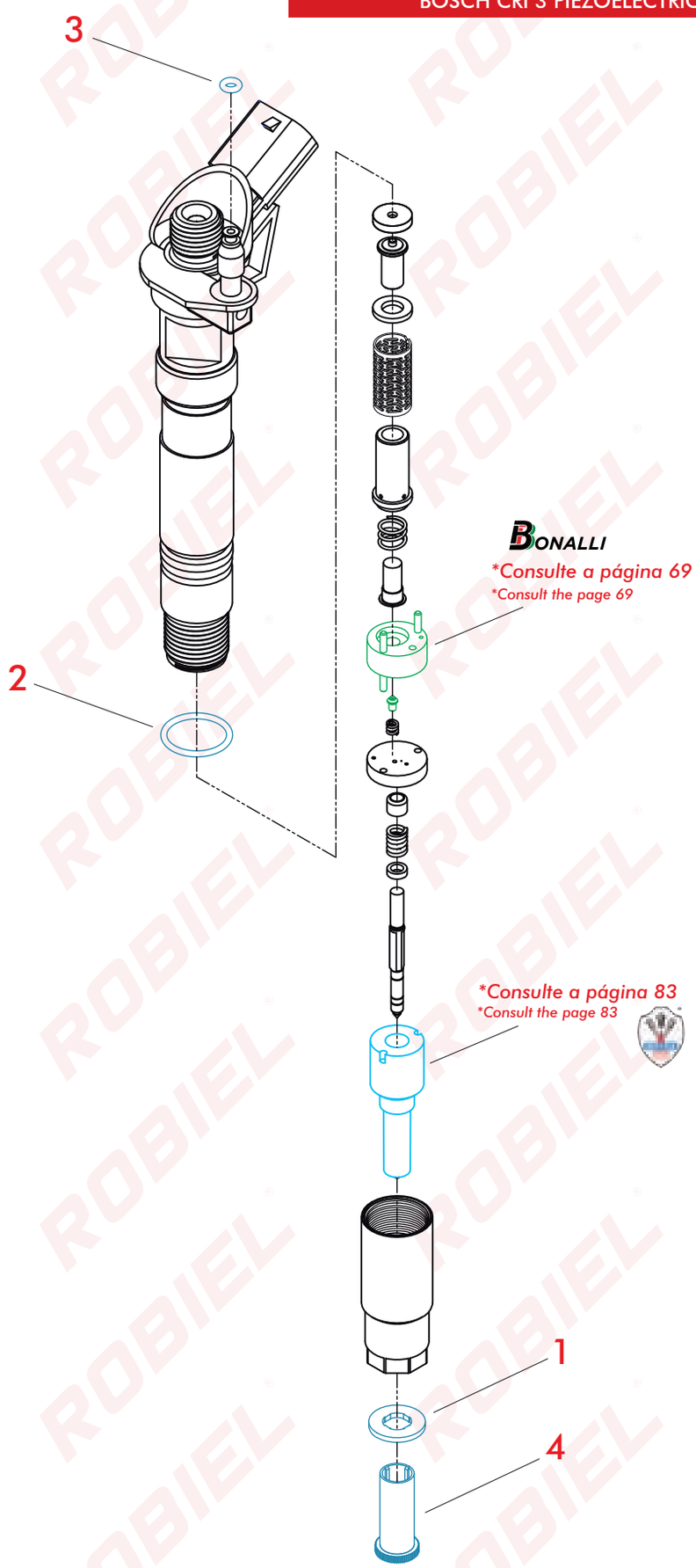

410.08.004 REPARO EXT INJETOR BOSCH PIEZO AMAROK 2.0

REPAIR PARTS SET - 0 445 116 035 BOSCH CRI 3 PIEZO INJECTOR

CÓDIGO DE REFERÊNCIA REFERENCE CODE	0 445 116 035

Nº	CÓD. ROBIEL | CÓD. ROBIEL	REFERÊNCIA | Reference	DESCRIÇÃO | Description	UN. | Pack
1	600.02.07	-	Arruela - *Washer*	01un.
2	421.01.6150	-	Anel - *O-ring*	01un.
3	421.27.150	-	Anel - *O-ring*	01un.
4	220.03.08	-	Capa Protetora - *Protective Cap*	01un.

323.01.3241

Morça Giratória

Rotating Vise W / Indexer Pin

324.15.01

Suporte de Montagem e Desmontagem de Injetores

Injectors Repair Bracket

323.50.091

Kit de Reparação Inj. Common Rail Piezoeletrico Bosch CRI 3.0 - Piezoeletrico Denso G3.3

Tool Kit - Injector Repair Common Rail Piezo Bosch CRI 3.0 - Denso G3.3

USE A CÂMERA DO SEU CELULAR PARA ESCANEAR O CÓDIGO QR E OBTER MAIS **INFORMAÇÕES TÉCNICAS** SOBRE OS PRODUTOS NA NOSSO APP ***ROBIEL***
*USE YOUR SMARTPHONE CAMERA TO SCAN THE QR CODE AND ACCESS MORE **TECHNICAL INFORMATION** FROM OUR PRODUCTS IN **ROBIEL** APP*
DOWNLOAD NOSSO NOVO APP
DOWNLOAD OUR NEW APP
Get it on Google Play
Download on the App Store

INJETOR BOSCH CRI 3 PIEZO
BOSCH CRI 3 PIEZOELETRIC INJECTOR

Amarok V6

INJECTORS
0 445 117 083
0 445 117 084
059130277FC

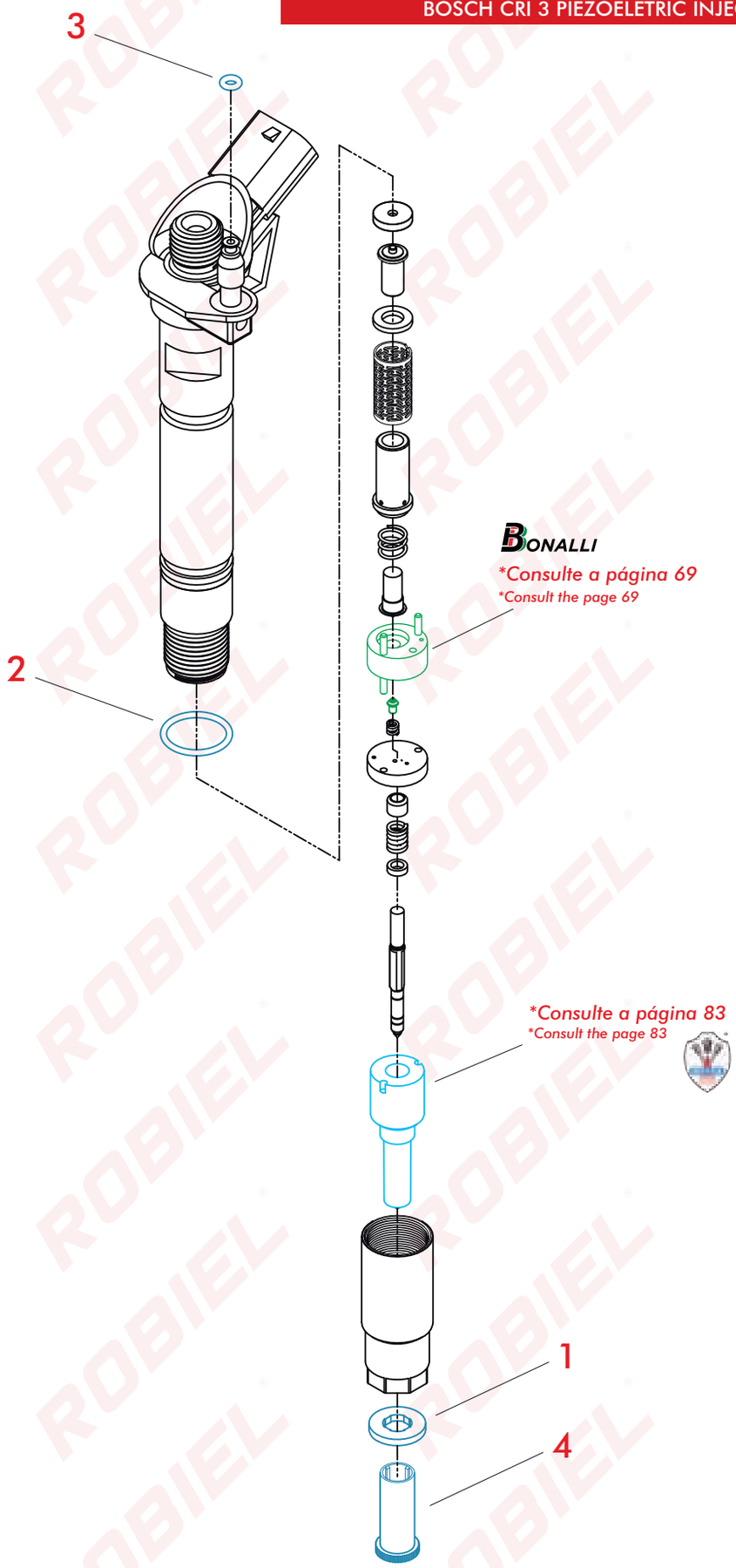

410.08.005 REPARO EXT INJ BOSCH PIEZO AMAROK 3.0 V6

REPAIR PARTS SET - 0445117084 BOSCH PIEZO INJECTOR

CÓDIGO DE REFERÊNCIA REFERENCE CODE	0 445 117 041 / 0 445 117 042 / 0986 435 441 / 0 445 117 083 / 0 445 117 084

Nº	CÓD. ROBIEL | CÓD. ROBIEL	REFERÊNCIA | Reference	DESCRIÇÃO | Description	UN. | Pack
1	600.02.08	-	Arruela - *Washer*	01un.
2	421.01.6150	-	Anel - *O-ring*	01un.
3	421.27.150	-	Anel - *O-ring*	01un.
4	220.03.08	-	Capa Protetora - *Protective Cap*	01un.

323.01.3241

Morça Giratória

Rotating Vise W / Indexer Pin

324.15.01

Suporte de Montagem e Desmontagem de Injetores

Injectors Repair Bracket

323.50.091

Kit de Reparação Inj. Common Rail Piezoeletrico Bosch CRI 3.0 - Piezoeletrico Denso G3.3

Tool Kit - Injector Repair Common Rail Piezo Bosch Cri 3.0 - Denso G3.3

CONVERTA **CÓDIGOS** ORIGINAIS EM CÓDIGOS ROBIEL®

CONVERT **ORIGINAL** CODES INTO ROBIEL® CODES

DOWNLOAD

Get it on Google Play

Get it on App Store

WWW.ROBIEL.COM

ROBIEL®

USE A CÂMERA DO SEU CELULAR PARA ESCANEAR O CÓDIGO QR E OBTER MAIS **INFORMAÇÕES TÉCNICAS** SOBRE OS PRODUTOS NA NOSSO APP ***ROBIEL***

*USE YOUR SMARTPHONE CAMERA TO SCAN THE QR CODE AND ACCESS MORE **TECHNICAL INFORMATION** FROM OUR PRODUCTS IN **ROBIEL** APP*

DOWNLOAD NOSSO NOVO APP

DOWNLOAD OUR NEW APP

INJETOR BOSCH CRIN

BOSCH CRIN INJECTOR

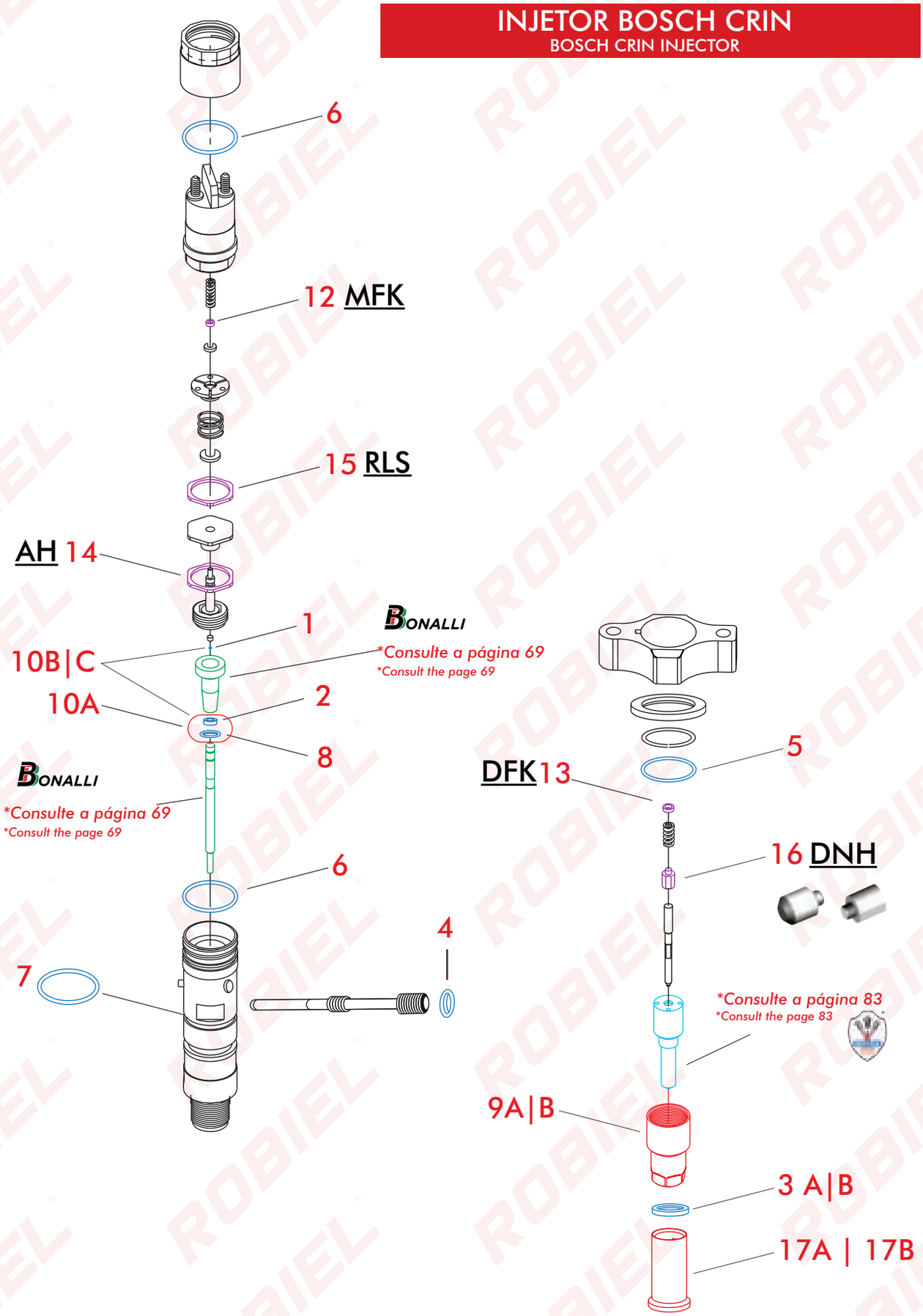

410.00.281 REPARO DO INJETOR CRIN MWM
REPAIR PARTS SET CRIN/MWM NOZZLE HOLDER F 00R J00 220

CÓDIGO DE REFERÊNCIA | Reference Code: F 00R J00 220 / F 00R J01 086 / F 00V C05 001 / F 00V C17 505 / F 00V C99 002

Nº	CÓD. ROBIEL | ROBIEL CODE	REFERÊNCIA | Reference	DESCRIÇÃO | Description	UN. | Pack
1	190.50.11	F 00V C05 001	Esfera - *Ball*	01un.
2	424.08.10	F 00V C99 002	Anel - *O-ring*	01un.
3B	600.02.08	F 00V C17 505 F 00R J01 086	Arruela - *Washer*	01un.
6	421.02.415	F 00R J00 220	Anel - *O-ring*	02un.
7	421.01.720	F 00R 0P0 397	Anel - *O-ring*	01un.
8	808.10.010	F 00V C99 002 F 00R J02 176	Calço - *Shim*	01un.

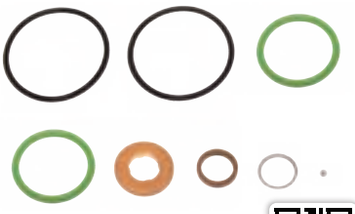

410.00.29 REPARO DO INJETOR CRIN - CUMMINS
REPAIR PARTS SET CRIN/CUMMINS NOZZLE HOLDER F 00R J00 220

CÓDIGO DE REFERÊNCIA | Reference Code: F 00R J00 220 / F 00R J01 453 / F 00V C05 001 / F 00V C17 503 / F 00V C99 002

Nº	CÓD. ROBIEL | ROBIEL CODE	REFERÊNCIA | Reference	DESCRIÇÃO | Description	UN. | Pack
1	190.50.11	F 00V C05 001	Esfera - *Ball*	01un.
2	424.08.10	F 00V C99 002	Anel - *O-ring*	01un.
3A	600.02.07	F 00V C17 503 F 00R J01 453	Arruela - *Washer*	01un.
4	421.01.130	A5419970545	Anel - *O-ring*	01un.
5	421.02.130	A5419970645	Anel - *O-ring*	01un.
6	421.02.415	F 00R J00 220	Anel - *O-ring*	02un.
8	808.10.010	F 00R J02 176 F 00R J02 176z	Calço - *Shim*	01un.

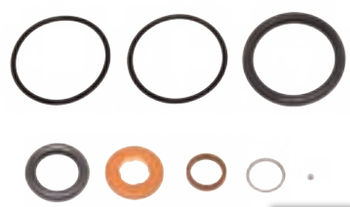

PEÇAS AVULSAS
Spare Parts

Nº	CÓD. ROBIEL | ROBIEL CODE	REFERÊNCIA | Reference	DESCRIÇÃO | Description	UN. | Pack
1	190.50.11	F 00V C05 001	Esfera Ø 1.34mm *Ball 1.34mm F 00V C05 001*	12un.
3A	600.02.07	F 00V C17 503 F 00R J01 453	Arruela Perfil Cobre Do Porta Injetor Cummins *Copper Washer 7.00x15.00x1.50mm F 00V C17 503*	24un.
3B	600.02.08	F 00V C17 505 F 00R J01 086	Arruela Perfil Cobre 7.00x15.00x2.00mm *Copper Washer CR MWM Nozzle Holder 7.00x15.00x2.00mm F 00R J01 086*	24un.
4	421.01.130	2 430 210 082 A5419970545	Anel Do Porta Injetor MBB *O-ring Black 11.00x3.00mm GR 2 430 210 082*	10un.
5	421.02.130	2 430 210 081 A5419970645	Anel Do Porta Injetor MBB *O-ring Black 21.00x3.00 mm GR 2 430 210 081*	10un.
9A	315.06.32	F 00R J00 841	Porca Do Bico Do Injetor Cummins CP3 *Cap Nut Cummins Crin Injector F 00r J00 841*	01un.
9B	315.06.56	F 00R J00 713 | F 00R J02 219	Porca Do Bico Injetor MWM 4.12 TCE - M19 X 0.75mm *Cap Nut MWM 412 TCE F 00R J00 713*	04un.
10A	424.08.10C	F 00V C38 002 | F 00R J02 176 F 00V C99 002	Reparo Do Bastão Inj Bosch CRI 1.0 - 2.0 - 2.2 - 2.5 / CRIN 1 - 2 - 3 *Repair Parts Set Common Rail Injector Rod F 00R J02 176*	04jg.
10B	424.08.10D	F 00V C99 002 + Esfera (Ball)	Reparo Do Bastão Inj Bosch CRI 1.0 - 2.0 - 2.2 - 2.5 / CRIN 1 - 2 - 3 - Ø 1.34mm *Repair Parts Set Common Rail Injector Rod Ball Ø1.34mm F 00R J02 176*	01jg.
10C	424.08.10E	F 00V C99 002 + Esfera (Ball)	Reparo Do Bastão Inj Bosch CRI 1.0 - 2.0 - 2.2 - 2.5 / CRIN 1 - 2 - 3 - Ø 1.50mm *Repair Parts Set Common Rail Injector Rod 1.50mm Ball F 00V C99 002*	01jg.
11A	165.02.15	Injetores c/ Caneta	Conexão Com Microfiltro CR Delphi Bosch - M14x1.50mm *Filter Nipple Delphi/Bosch M14 CR Injector*	01un.
11B	165.02.16	Injetores s/ Caneta	Conexão Com Microfiltro Injetores CR MWM M14x1.50mm *Filter Nipple MWM M14 CR Injector*	01un.
17A	220.03.08	F 00R J02 537 | F 00R J03 561 6.000.900.262	Tampa Protetora Para Bico Injetor - 7.00mm *Nozzle Protective Cap Injector / Units 7.00mm 6 000 900 262*	01ct.
17B	220.03.09	F 00H 410 849 | F 002 C88 080 6.000.900.076	Tampa Protetora Para Bico Injetor - 9.00mm *Nozzle Protective Cap Injector / Units 9.00mm 6 000 900 262*	01ct.

1

Ø 1.34 mm

3A

Ø EXT: 15.00mm
ESP: 1.50mm

600.02.07
Outras Referências
Other references:
2 430 105 009 | 047 | 050

3B

Ø EXT: 15.00mm
ESP: 2.10mm

600.02.08

4

5

9A

9B

10A

10B

10C

11A

Thread: M14 X 1.50mm
Usado em Injetores com Caneta
Used on Injectors With Pen/Rod

11B

Thread: M14 X 1.50mm
Usado em Injetores Sem Caneta
Used on Injectors With Pen/Rod

17A

17B

12 CALÇO DA FORÇA DA MOLA DA BOBINA (MFK)

ADJUSTING SHIM MWMCUMMINS COIL SPRING LOAD

Ø Int: 2.25 Ø Ext: 4.00

CÓD. ROBIEL | ROBIEL Code	REFERÊNCIA | Reference	MEDIDA|Thickness(mm)
802.04.10	F 00R J04 649	1.00
802.04.105	F 00R J04 651	1.05
802.04.11	F 00R J04 652	1.10
802.04.115	F 00R J04 654	1.15
802.04.12	F 00R J04 656	1.20
802.04.125	F 00R J04 657	1.25
802.04.13	F 00R J04 659	1.30
802.04.135	F 00R J04 661	1.35
802.04.14	F 00R J04 662	1.40
802.04.145	F 00R J04 664	1.45
802.04.15	F 00R J04 666	1.50
802.04.155	F 00R J04 667	1.55
802.04.16	F 00R J04 669	1.60
802.04.165	-	1.65
802.04.17	-	1.70

06 Unidades / Units

13 CALÇO DA FORÇA DA MOLA DO BICO (DFK)

ADJUSTING SHIM NOZZLE SPRING LOAD

Ø Int: 3.50 Ø Ext: 5.30

CÓD. ROBIEL | ROBIEL Code	REFERÊNCIA | Reference	MEDIDA|Thickness(mm)
803.05.07	-	0.70
803.05.075	-	0.75
803.05.08		0.80
803.05.085		0.85
803.05.09		0.90
803.05.095		0.95
803.05.10	F 00V C10 460 / F 00V C10 570 F 00Z C99 670 / F 00Z C99 057	1.00
803.05.105	F 00V C10 464 / F 00V C10 574 F 00Z C99 672 / F 00Z C99 059	1.05
803.05.11	F 00V C10 470 / F 00V C10 580 F 00Z C99 675 / F 00Z C99 062	1.10
803.05.115	F 00V C10 474 F 00Z C99 064 / F 00Z C99 677	1.15
803.05.12	F 00V C10 480 / F 00V C10 590 F 00Z C99 680 / F 00Z C99 067	1.20
803.05.125	F 00V C10 484 / F 00V C10 594 F 00Z C99 682 / F 00Z C99 069	1.25
803.05.13	F 00V C10 490 / F 00V C10 600 F 00Z C99 685 / F 00Z C99 072	1.30
803.05.135	F 00V C10 494 / F 00V C10 604 F 00Z C99 687 / F 00Z C99 074	1.35
803.05.14	F 00V C10 500 / F 00V C10 610 F 00Z C99 690 / F 00Z C99 077	1.40
803.05.145	F 00V C10 504 F 00Z C99 079 / F 00Z C99 692	1.45
803.05.15	F 00V C10 510 / F 00V C10 620 F 00Z C99 695 / F 00Z C99 082	1.50
803.05.155	F 00Z C99 697 / F 00Z C99 698	1.55
803.05.16	F 00Z C99 700 / F 00Z C99 701	160
803.05.165	F 00Z C99 702 / F 00Z C99 703	1.65
803.05.17	F 00Z C99 705 / F 00Z C99 706	1.70
803.05.175	F 00Z C99 707 / F 00Z C99 708	1.75
803.05.18	F 00Z C99 710 / F 00Z C99 711	1.95
803.05.19	F 00Z C99 715 / F 00Z C99 716	1.90
803.05.20	F 00Z C99 720	2.00

06 Unidades / Units

INJETORES *INJECTORS*

RESTRITOR | Restrictor	RESTRITOR | Restrictor	RESTRITOR | Restrictor	RESTRITOR | Restrictor	RESTRITOR | Restrictor	RESTRITOR | Restrictor	RESTRITOR | Restrictor	PINO INTERMEDIÁRIO Intermediate Pin	PINO INTERMEDIÁRIO Intermediate Pin	PINO INTERMEDIÁRIO Intermediate Pin
CRIN 1 | 1.6	CRIN 1 | 1.6	CRIN 1 | 1.6	CRIN 1 | 1.6	CRIN 1 | 1.6	CRIN 1 | 1.6	CRIN 1 | 1.6	CRIN 1 | 1.6	CRIN 1 | 1.6	CRIN 1 | 1.6
0 445 120 025	0 445 120 040	0 445 120 108	0 445 120 133	0 445 120 208	0 445 120 250	0 445 120 330	0 445 120 009	0 445 120 119	0 445 120 079
0 445 120 029	0 445 120 041	0 445 120 112	0 445 120 140	0 445 120 209	0 445 120 251	PINO INTERMEDIÁRIO Intermediate Pin	0 445 120 010	0 445 120 020	0 445 120 084
0 445 120 031	0 445 120 051	0 445 120 115	0 445 120 144	0 445 120 210	0 445 120 252	CRIN 1 | 1.6	0 445 120 011	0 445 120 021	0 445 120 085
0 445 120 033	0 445 120 052	0 445 120 119	0 445 120 151	0 445 120 211	0 445 120 253	0 445 120 002	0 445 120 012	0 445 120 022	0 445 120 089
0 445 120 034	0 445 120 059	0 445 120 120	0 445 120 152	0 445 120 212	0 445 120 254	0 445 120 003	0 445 120 013	0 445 120 028	0 445 120 103
0 445 120 035	0 445 120 060	0 445 120 121	0 445 120 159	0 445 120 231	0 445 120 255	0 445 120 004	0 445 120 014	0 445 120 032	0 445 120 113
0 445 120 036	0 445 120 70	0 445 120 122	0 445 120 173	0 445 120 238	0 445 120 256	0 445 120 005	0 445 120 015	0 445 120 043	0 445 120 114
0 445 120 037	0 445 120 094	0 445 120 123	0 445 120 174	0 445 120 239	0 445 120 272	0 445 120 006	0 445 120 016	0 445 120 046	-
0 445 120 038	0 445 120 096	0 445 120 125	0 445 120 175	0 445 120 240	0 445 120 273	0 445 120 007	0 445 120 017	0 445 120 069	-
0 445 120 039	0 445 120 097	0 445 120 132	0 445 120 176	0 445 120 241	0 445 120 300	0 445 120 008	0 445 120 018	0 445 120 077	-

16 TOP DO INJ. MWM P/ MEDIR O CURSO DA AGULHA DO BICO (DNH)
Pressure Pin MWM Injector

CÓD. ROBIEL | ROBIEL Code	REFERÊNCIA | Reference	MEDIDA|Thickness(mm)
305.20.830	F 00V C12 408 F 00Z C99 147 / F 00Z C99 762	8.30
305.20.831	F 00V C12 412 F 00Z C99 148 / F 00Z C99 763	8.31
305.20.832	F 00V C12 416 F 00Z C99 149 / F 00Z C99 764	8.32
305.20.833	F 00V C12 420 F 00Z C99 150 / F 00Z C99 765	8.33
305.20.834	-	8.34
305.20.835	F 00V C12 424 F 00Z C99 151 / F 00Z C99 766	8.35
305.20.836	F 00V C12 428 F 00Z C99 152 / F 00Z C99 767	8.36
305.20.837	F 00V C12 432 F 00Z C99 153 / F 00Z C99 768	8.37
305.20.838	F 00V C12 436 F 00Z C99 154 / F 00Z C99 769	8.38
305.20.839	-	8.39
305.20.840	F 00V C12 440 F 00Z C99 155 / F 00Z C99 770	8.40
305.20.841	F 00V C12 444 F 00Z C99 153 / F 00Z C99 771	8.41
305.20.842	F 00V C12 448 F 00Z C99 157 / F 00Z C99 772	8.42
305.20.843	F 00V C12 452 F 00Z C99 158 / F 00Z C99 773	8.43
305.20.844	F 00V C12 456 F 00Z C99 159 / F 00Z C99 774	8.44
305.20.845	F 00V C12 460 F 00Z C99 160 / F 00Z C99 775	8.45
305.20.846	-	8.46
305.20.847	F 00V C12 464 F 00Z C99 161 / F 00Z C99 776	8.47
305.20.848	F 00V C12 468 F 00Z C99 162 / F 00Z C99 777	8.48
305.20.849	F 00V C12 472 F 00Z C99 163 / F 00Z C99 778	8.49

04 Unidades / Units

16 TOP INJ. CUMMINS DUCATO P/ MEDIR O CURSO DA AGULHA DO BICO (DNH)
Pressure Pin Cummins

CÓD. ROBIEL | ROBIEL Code	REFERÊNCIA | Reference	MEDIDA|Thickness(mm)
305.30.834	F 00V C12 322	8.34
305.30.835	F 00V C12 324	8.35
305.30.836	F 00V C12 328	8.36
305.30.837	F 00V C12 332	8.37
305.30.838	F 00V C12 334	8.38
305.30.839	F 00V C12 338	8.39
305.30.840	F 00V C12 340	8.40
305.30.841	F 00V C12 344	8.41
305.30.842	F 00V C12 348	8.42
305.30.843	F 00V C12 352	8.43
305.30.844	F 00V C12 354	8.44
305.30.845	F 00V C12 358	8.45
305.30.846	F 00V C12 362	8.46
305.30.847	F 00V C12 364	8.47
305.30.848	F 00V C12 368	8.48
305.30.849	F 00V C12 372	8.49
305.30.850	F 00V C12 374	8.50
305.30.851	F 00V C12 378	8.51
305.30.852	F 00V C12 382	8.52
305.30.853	F 00V C12 384	8.53
305.30.854	F 00V C12 388	8.54
305.30.855	F 00V C12 392	8.55

04 Unidades / Units

15 CALÇO DE AJUSTE DA DISTÂNCIA ENTRE BOBINA E INDUZIDO (RLS)

ADJUSTING SHIM CP3 COIL ARMATURE GAP - (RLS)

Ø Int: 19.00 Ø Ext: 24.00

CÓD. ROBIEL | ROBIEL Code	REFERÊNCIA | Reference	MEDIDA|Thickness(mm)
819.24.092	-	0.92
819.24.093	-	0.93
819.24.094	-	0.94
819.24.095	-	0.95
819.24.096	-	0.96
819.24.097	-	0.97
819.24.098	-	0.98
819.24.099	-	0.99
819.24.100	-	1.00
819.24.101	-	1.01
819.24.102	-	1.02
819.24.103	-	1.03
819.24.104	-	1.04
819.24.106	-	1.06
819.24.108	-	1.08
819.24.110	-	1.10
819.24.112	-	1.12
819.24.114	-	1.14
819.24.116	-	1.16
819.24.125	F 00R J04 142 F 00R J04 142 / F 00R J04 633	1.25
819.24.126	F 00R J00 130	1.26
819.24.127	F 00R J00 132 F 00R J04 144 / F 00R J04 635	1.27
819.24.128	F 00R J00 134 F 00R J04 145 / F 00R J04 636	1.28
819.24.129	F 00R J00 136 F 00R J04 146 / F 00R J04 637	1.29
819.24.130	F 00R J00 138 F 00R J04 147 / F 00R J04 638	1.30
819.24.131	F 00R J00 140 F 00R J04 148 / F 00R J04 639	1.31
819.24.132	F 00R J00 142 F 00R J04 149 / F 00R J04 640	1.32
819.24.133	F 00R J00 144 F 00R J04 150 / F 00R J04 641	1.33
819.24.134	F 00R J00 146 F 00R J04 151 / F 00R J04 642	1.34
819.24.135	F 00R J00 148 F 00R J04 152 / F 00R J04 643	1.35
819.24.140	-	1.40
819.24.145	-	1.45
819.24.150	-	1.50
819.24.155	-	1.55
819.24.160	-	1.60

04 Unidades / Units

14 CALÇO DO CURSO DO INDUZIDO CP3 (AH)

ADJUSTING SHIM CP3 ARMATURE STROKE

Ø Int: 18.00 Ø Ext: 24.00

CÓD. ROBIEL | ROBIEL Code	REFERÊNCIA | Reference	MEDIDA|Thickness(mm)
818.24.085	-	0.85
818.24.088	-	0.88
818.24.092	F 00R J00 012	0.92
818.24.093	F 00R J00 014 / F 00R J00 016	0.93
818.24.094	F 00R J00 018 / F 00R J00 020	0.94
818.24.095	F 00R J00 024 / F 00R J00 026	0.95
818.24.096	F 00R J00 028 / F 00R J00 030	0.96
818.24.097	F 00R J00 034 / F 00R J00 036	0.97
818.24.098	F 00R J00 038 / F 00R J00 040	0.98
818.24.099	F 00R J00 044 / F 00R J00 046	0.99
818.24.100	F 00R J00 048 / F 00R J00 050	1.00
818.24.101	F 00R J00 054 / F 00R J00 056	1.01
818.24.102	F 00R J00 060 / F 00R J00 062	1.02
818.24.103	F 00R J00 064 / F 00R J00 066	1.03
818.24.105	F 00R J00 074 / F 00R J00 076	1.05
818.24.107	F 00R J00 084 / F 00R J00 086	1.07
818.24.109	F 00R J00 094 / F 00R J00 096	1.09

04 Unidades / Units

415.00.011 KIT DE CALÇOS PARA INJETORES COMMON RAIL BOSCH CRI 1.0 / 2.0 / 2.1 / 2.2 / CRIN 1 / 1.6

REPAIR PARTS SET CRI/CRIN REPAIRING - R2

Nº	CÓD. ROBIEL | ROBIEL Code	REFERÊNCIA | Reference	MEDIDA | Thickness(mm)	UNIDADES POR MEDIDA Units by Measure
-	305.20.830 - 305.20.849	Top Do Inj. MWM P/ Medir o Curso Da Agulha Do Bico (DNH) *Pressure Pin MWM Injector F 00V C12 408*	8.30 a 8.49	12 un
-	305.30.834 - 305.30.855	Top Injetor Cummins Ducato P/ Medir o Curso Da Agulha Do Bico (DNH) *Pressure Pin Cummins F 00V C12 322*	8.34 a 8.55	12 un
DNH	800.02.100 - 800.02.125	Calço Do Ajuste Do Curso Da Agulha Do Bico (DNH) *Adjusting Shim Common Rail Nozzle F 00V C12 500*	1.00 a 1.25	12 un
-	802.04.10 - 802.04.125	Calço Da Força Da Mola Da Bobina (MFK) *Adjusting Shim MWM Cummins Coil Spring Load F 00R J04 649*	1.00 a 1.25	12 un
DFK	803.05.12 - 803.05.19	Calço Da Força Da Mola Do Bico (DFK) *Adjusting Shim Nozzle Spring Load F 00V C10 480*	1.20 a 1.90	12 un
MFK	803.06.140 - 803.06.160	Calço Da Mola Da Bobina Dos Injetores CRI 2.0 2.2 (MFK) *Adjusting Shim Inj Coil Spring F 00V C60 590*	1.40 a 1.60	12 un
AH	810.16.117 - 810.16.127	Calço De Ajuste Da Folga Do Curso Da Micro Esfera (AH) *Adjusting Shim CR Ball Slack Gap*	1.17 a 1.27	12 un
-	818.24.092 - 818.24.103	Calço Do Curso Do Induzido CP3 (AH) *Adjusting Shim CP3 Armature Stroke F 00R J00 012*	0.92 a 1.03	12 un
-	819.24.125 - 819.24.135	Calço De Ajuste Da Distância Entre Bobina E Induzido CP3 (RLS) *Adjusting Shim CP3 Coil Armature Gap - (RLS) F 00R J00 128*	1.25 a 1.35	12 un
RLS	819.25.094 - 819.25.110	Calço De Ajuste Da Distância Entre Bobina E Induzido CRI (RLS) *Adjusting Shim CRI Coil Armature Gap - (RLS) F 00V C60 215*	0.94 a 1.10	12 un

1740 Unidades / Units

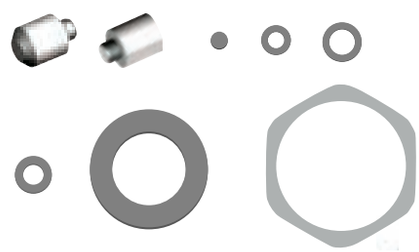

323.01.3241

Morça Giratória

Rotating Vise W / Indexer Pin

324.15.01

Suporte de Montagem e Desmontagem de Injetores

Injectors Repair Bracket

323.02.121

Escova de Limpeza p/ Unidade Injetora UI/UP

Cleaning Brush - UI/UP Unit Injector

Ø 12.00mm

323.50.072

Kit De Reparação Injetores Common Rail Bosch CRI 1.0 / 2.0 / 2.1 / 2.2 / CRIN 1 / 1.6

Tool Kit - Injector Repair Common Rail Bosch CRI 1.0 / 2.0 / 2.1 / 2.2 / CRIN 1 / 1.6

323.02.29

Ferramenta de Teste Da Válvula do Bastão Common Rail CRI/CRIN

Tightness Test Tool CRI/CRIN CR Valve

USE A CÂMERA DO SEU CELULAR PARA ESCANEAR O CÓDIGO QR E OBTER MAIS **INFORMAÇÕES TÉCNICAS** SOBRE OS PRODUTOS NA NOSSO APP ***ROBIEL***
*USE YOUR SMARTPHONE CAMERA TO SCAN THE QR CODE AND ACCESS MORE **TECHNICAL INFORMATION** FROM OUR PRODUCTS IN **ROBIEL** APP*
DOWNLOAD NOSSO NOVO APP
DOWNLOAD OUR NEW APP
Get it on Google Play
Download on the App Store

INJETOR BOSCH CRIN 2
BOSCH CRIN 2 INJECTOR

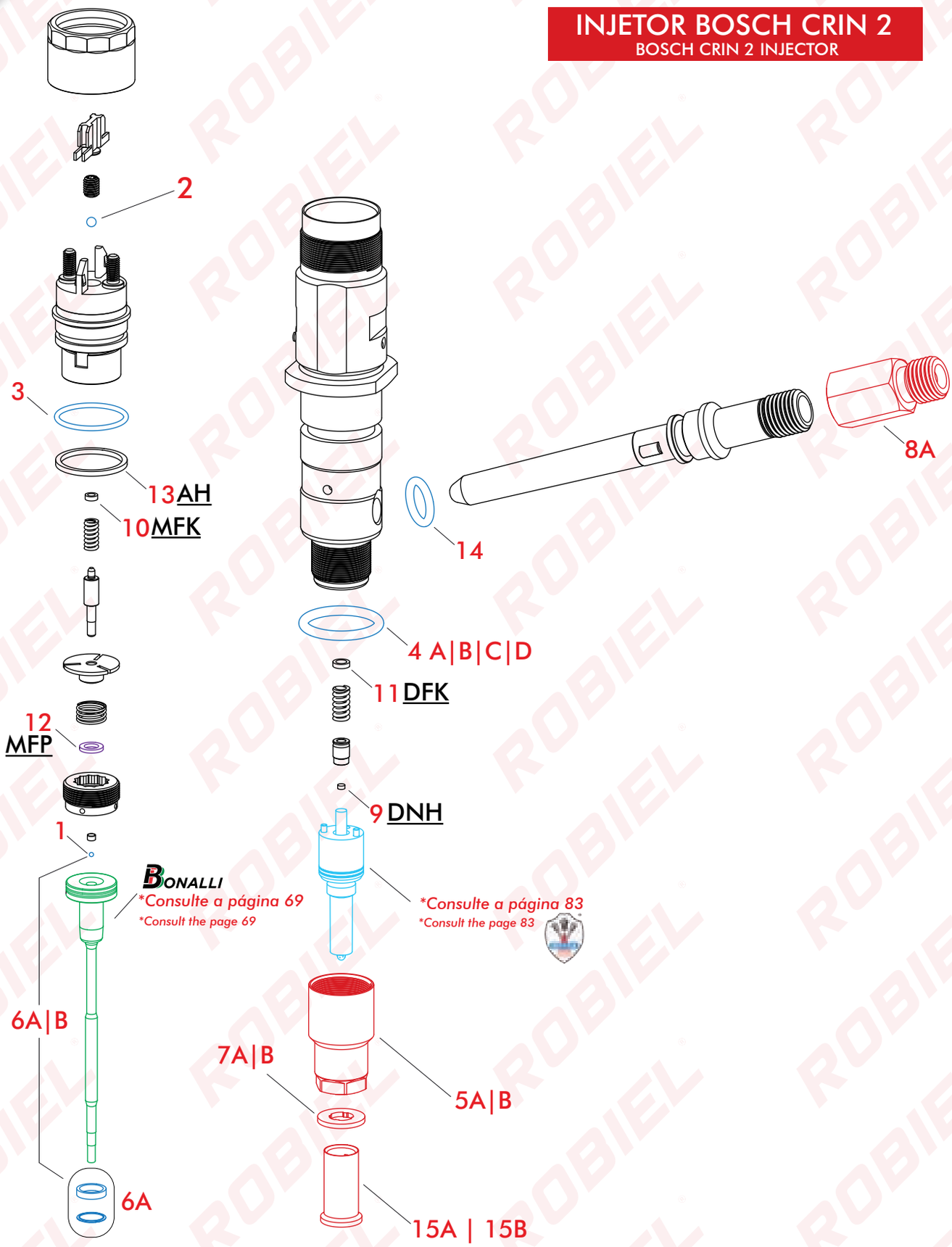

USE A CÂMERA DO SEU CELULAR PARA ESCANEAR O CÓDIGO QR E OBTER MAIS **INFORMAÇÕES TÉCNICAS** SOBRE OS PRODUTOS NA NOSSO APP ***ROBIEL***
*USE YOUR SMARTPHONE CAMERA TO SCAN THE QR CODE AND ACCESS MORE **TECHNICAL INFORMATION** FROM OUR PRODUCTS IN **ROBIEL** APP*
DOWNLOAD NOSSO NOVO APP
DOWNLOAD OUR NEW APP
Get it on Google Play
Download on the App Store

INJETOR BOSCH CRIN 2 EURO V
BOSCH CRIN 2 EURO V INJECTOR

VOLVO

INJECTORS

0 445 120 067

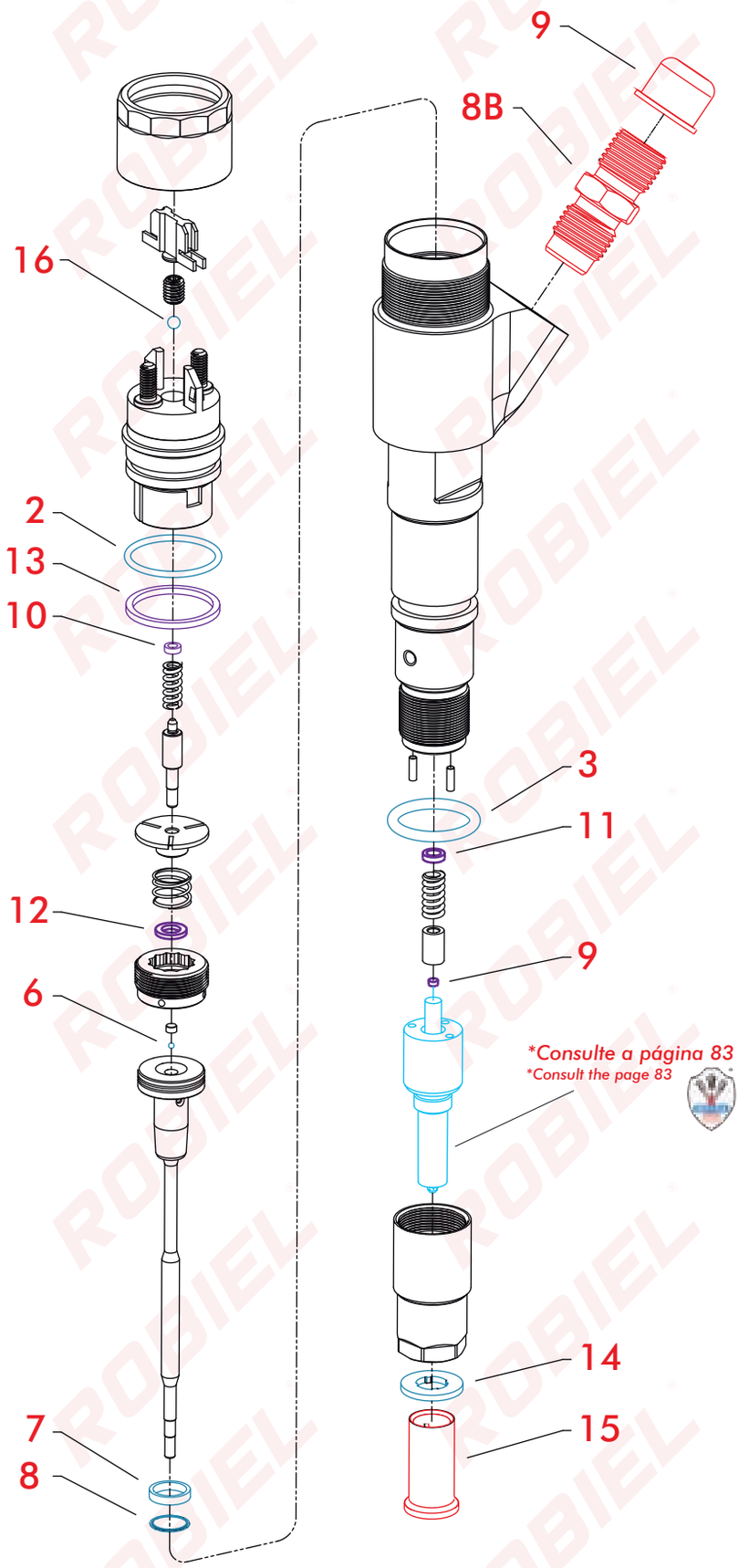

USE A CÂMERA DO SEU CELULAR PARA ESCANEAR O CÓDIGO QR E OBTER MAIS **INFORMAÇÕES TÉCNICAS** SOBRE OS PRODUTOS NA NOSSO APP ***ROBIEL***
*USE YOUR SMARTPHONE CAMERA TO SCAN THE QR CODE AND ACCESS MORE **TECHNICAL INFORMATION** FROM OUR PRODUCTS IN **ROBIEL** APP*
DOWNLOAD NOSSO NOVO APP
DOWNLOAD OUR NEW APP
Get it on Google Play
Download on the App Store

INJETOR BOSCH CRIN 3
BOSCH CRIN 3 INJECTOR

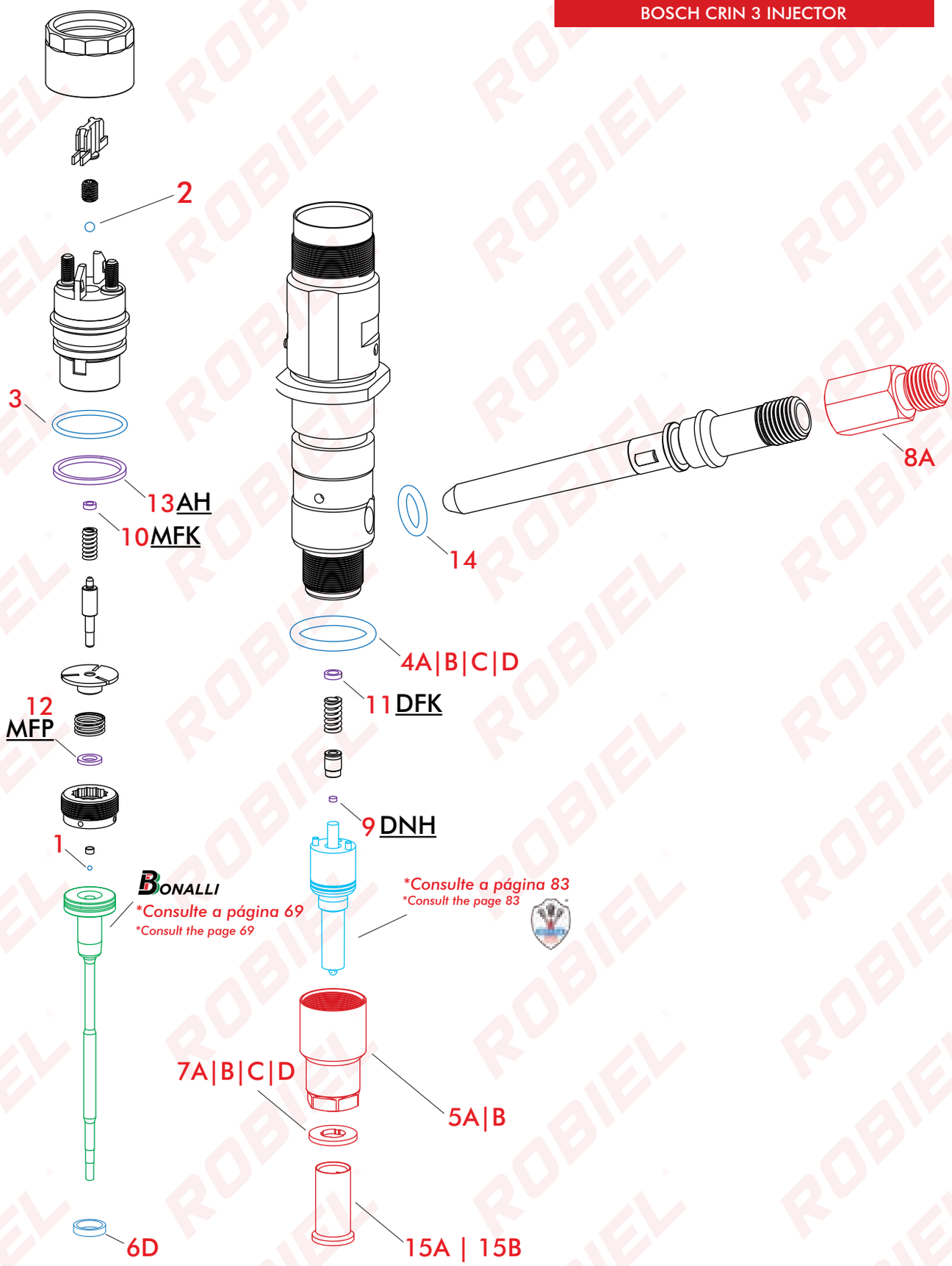

410.00.37 REPARO DO INJETOR COMMON RAIL CRIN 2 EURO 5 - CUMMINS

REPAIR PARTS SET CUMMINS CRIN 2/ EURO V INJECTOR

APLICAÇÃO | Aplication: CUMMINS

Nº	CÓD. ROBIEL | ROBIEL Code	REFERÊNCIA | Reference	DESCRIÇÃO | Description	UN | Pack
1	190.50.11	F 00V C05 001	Esfera - *Ball Ø 1.35mm*	01un.
2	190.50.16	F 00R C00 556	Esfera - *Ball Ø 3.00mm*	01un.
3	421.02.015	F 00R J00 222	Anel - *O-ring*	01un.
4B	421.02.130	2 430 210 081	Anel - *O-ring*	01un.
14	421.01.130	2 430 210 082	Anel - *O-ring*	01un.
6A	424.08.10C	F 00V C99 002 F 00R J02 176	Reparo do Bastão Inj. Bosch *Repair Parts Common Rail Injector Rod*	01un.
7A	600.02.07	F 00V C17 503 F 00R 501 453	Arruela - *Washer*	01un.

410.00.38 REPARO DO INJETOR COMMON RAIL CRIN 3 EURO 5 - CUMMINS

REPAIR PARTS SET CUMMINS CRIN 3/ EURO V INJECTOR

APLICAÇÃO | Aplication: CUMMINS

Nº	CÓD. ROBIEL | ROBIEL Code	REFERÊNCIA | Reference	DESCRIÇÃO | Description	UN | Pack
1	190.50.11	F 00V C05 001	Esfera - *Ball Ø 1.35mm*	01un.
2	190.50.16	F 00R C00 556	Esfera - *Ball Ø 3.00mm*	01un.
6D	424.07.917	F 00R J02 177	Anel - *O-ring*	01un.
4B	421.02.130	2 430 210 081	Anel - *O-ring*	01un.
14	421.01.130	2 430 210 082	Anel - *O-ring*	01un.
3	421.02.015	F 00R J00 222	Anel - *O-ring*	01un.
7A	600.02.07	F 00V C17 503 F 00R 501 453	Arruela - *Washer*	01un.

410.00.39 REPARO DO INJETOR COMMON RAIL CRIN 3 EURO 5 - MWM

REPAIR PARTS SET MWM CRIN 3/ EURO V INJECTOR

APLICAÇÃO | Aplication: MWM

Nº	CÓD. ROBIEL | ROBIEL Code	REFERÊNCIA | Reference	DESCRIÇÃO | Description	UN | Pack
1	190.50.11	F 00V C05 001	Esfera - *Ball Ø 1.35mm*	01un.
2	190.50.16	F 00R C00 556	Esfera - *Ball Ø 3.00mm*	01un.
3	421.02.015	F 00R J00 222	Anel - *O-ring*	01un.
6D	424.07.917	F 00R J02 177	Anel - *O-ring*	01un.
4C	421.01.720	-	Anel - *O-ring*	01un.
7B	600.02.08	F 00V C17 505 F 00R J01 086	Arruela - *Washer*	01un.

410.00.40 REPARO DO INJETOR MAN COMMON RAIL CRIN 3

REPAIR PARTS SET MAN CRIN 3 0 445 120 162

APLICAÇÃO | Aplication: 0 445 120 162 | 0 445 120 186

Nº	CÓD. ROBIEL | ROBIEL Code	REFERÊNCIA | Reference	DESCRIÇÃO | Description	UN | Pack
1	190.50.11	F 00V C05 001	Esfera - *Ball Ø 1.35mm*	01un.
2	190.50.16	F 00R C00 556	Esfera - *Ball Ø 3.00mm*	01un.
3	421.02.015	F 00R J00 222	Anel - *O-ring*	01un.
4D	421.02.430	F 00R J00 534	Anel - *O-ring*	01un.
6D	424.07.917	F 00R J02 177	Anel - *O-ring*	01un.
7D	600.02.10	F 00R J02 175	Arruela - *Washer*	01un.

410.00.41 REPARO DO INJETOR MAN COMMON RAIL CRIN 2

REPAIR PARTS SET MWM CRIN 3/ EURO V INJECTOR 0 445 120 044

APLICAÇÃO | Aplication: 0 445 120 044 | 0 445 120 045 | 0 445 120 055

Nº	CÓD. ROBIEL | ROBIEL Code	REFERÊNCIA | Reference	DESCRIÇÃO | Description	UN | Pack
1	190.50.11	F 00V C05 001	Esfera - *Ball Ø1.35mm*	01un.
2	190.50.16	F 00R C00 556	Esfera - *Ball Ø 3.00mm*	01un.
3	421.02.015	F 00R J00 222	Anel - *O-ring*	01un.
4D	421.02.430	F 00R J00 534	Anel - *O-ring*	01un.
6A	424.08.10C	F 00V C99 002 F 00R J02 176	Reparo do Bastão Inj. Bosch CRI 1.0 / 2.0 / 2.2 / 2.5 / CRIN 1 - 2 - 3 *Repair Parts - Common Rail Injector Rod*	01un.
7D	600.02.10	F 00R J02 175	Arruela - *Washer*	01un.

410.20.092 REPARO DO INJETOR COMMON RAIL CRIN 2/3

REPAIR PARTS SET CRIN 2 | 3 COMMON RAIL INJECTOR

APLICAÇÃO | Aplication: IVECO | CASE NH

Nº	CÓD. ROBIEL | ROBIEL Code	REFERÊNCIA | Reference	DESCRIÇÃO | Description	UN | Pack
1	190.50.11	F 00V C05 001	Esfera - *Ball Ø1.35mm*	01un.
2	190.50.16	F 00R C00 556	Esfera - *Ball Ø 3.00mm*	01un.
3	421.02.015	F 00R J00 222	Anel - *O-ring*	01un.
4A	421.02.835	-	Anel - *O-ring*	01un.

410.08.067 REPARO INJETOR VOLVO / RENAULT

REPAIR PARTS SET BOSCH RENAULT INJECTOR 0 445 120 066

APLICAÇÃO | Aplication: 0 445 120 066

Nº	CÓD. ROBIEL | ROBIEL Code	REFERÊNCIA | Reference	DESCRIÇÃO | Description	UN | Pack
2	421.02.0150	F00RJ00222	Anel - *O-ring*	01un.
6	190.50.11	F00VC05001	Esfera - *Ball Ø 3.00mm*	01un.
7	424.08.10	F00RJ02176	Anel - *O-ring*	01un.
8	808.10.010	F00RJ02176	Calço - *Adjusting Shim*	01un.
9	220.03.02	-	Tampa Protetora - *Protective Cap*	01un.
11	421.01.725	F00RJ01482	Anel - *O-ring*	01un.
14	600.02.07	F00RJ01453	Arruela - *Washer*	01un.
15	220.03.08	F00RJ04364	Tampa Protetora - *Protective Cap*	01un.

410.08.007 REPARO DO INJETOR COMMON RAIL CRIN MAN TGX

REPAIR PARTS SET - BOSCH COMMON RAIL INJECTOR MAN TGX

APLICAÇÃO | Aplication: 0445120219 / 275 / 100

Nº	CÓD. ROBIEL | ROBIEL Code	REFERÊNCIA | Reference	DESCRIÇÃO | Description	UN | Pack
1	190.50.11	F 00V C05 001	Esfera - *Ball Ø1.35mm*	01un.
2	190.50.16	F 00R C00 556	Esfera - *Ball Ø 3.00mm*	01un.
3	421.02.015	F 00R J00 222	Anel - *O-ring*	01un.
4B	421.02.130	F 00R J00 534	Anel - *O-ring*	01un.
6A	424.08.10C	F 00V C99 002 F 00R J02 176	Calço - *Shim*	01un.
6A	808.10.010	F 00R J02 175	Calço - *Shim*	01un.
7D	600.02.10	F 00R J02 176	Arruela - *Washer*	01un.

Peças Avulsas
Spare Parts

Nº	CÓD. ROBIEL | ROBIEL Code	REFERÊNCIA | Reference	DESCRIÇÃO | Description	UN | Pack
1	190.50.11	F 00V C05 001	Esfera Ø 1.34mm *Ball 1.34mm F 00V C05 001*	12un.
5A	315.06.56	F 00R J00 713 | F 00R J02 219	Porca Do Bico Injetor MWM 4.12 Tce - M19 X 0.75mm *Cap Nut MWM 412 TCE F 00R J00 713*	04un.
5B	315.06.57	F 00R J00 842 | F 00R J02 552	Porca Do Bico Common Rail Iveco/Case/NH *Cap Nut CR F 00R J00 842*	01un.
6A	424.08.10C	F 00V C99 002 | F 00R J02 176	Reparo Do Bastão Inj Bosch CRI 1.0 - 2.0 - 2.2 - 2.5 / CRIN 1 - 2 - 3 *Repair Parts Set Common Rail Injector Rod F 00R J02 176*	04 kit
6B	424.08.10D	F 00V C99 002 + Esfera (Ball)	Reparo Do Bastão Inj. Bosch CRI 1.0 - 2.0 - 2.2 - 2.5 / CRIN 1 - 2 - 3 - Ø 1.34mm *Repair Parts Set Common Rail Injector Rod Ball Ø1.34mm F 00R J02 176*	01 kit
6C	424.08.10E	F 00V C99 002 + Esfera (Ball)	Reparo Do Bastão Inj. Bosch CRI 1.0 - 2.0 - 2.2 - 2.5 / CRIN 1 - 2 - 3 - Ø 1.50mm *Repair Parts Set Common Rail Injector Rod 1.50mm Ball F 00V C99 002*	01 kit
6D	424.07.917	F00R J02 177	Anel Perfil Bege - Bastão Do Injetor CRIN 3 *Profile Ring Beige 7.40x1.70mm F 00R J02 177*	06un.
7A	600.02.07	F 00V C17 503 | F 00R J01 453	Arruela Perfil Cobre Do Porta Injetor Cummins *Copper Washer 7.00x15.00x1.50mm F 00V C17 503*	24un.
7B	600.02.08	F 00V C17 505 | F 00R J01 086	Arruela Perfil Cobre 7.00x15.00x2.00mm *Copper Washer CR MWM Nozzle Holder 7.00x15.00x2.00mm F 00R J01 086*	24un.
7C	600.07.17	CASE 504 262 598	Arruela Perfil Cobre 7.50x17.00x4.50mm *Copper Washer 7.50x17.00x4.50mm Case 504262 598*	12un.
7D	600.02.10	F 00R J02 175	Arruela Do Bico Do Injetor Man *Copper Washer Man Nozzle Injector F 00R J02 175*	06un.
8A	165.02.15	Injetores c/ Caneta	Conexão Com Microfiltro CR Delphi Bosch - M14x1.50mm *Filter Nipple Delphi/Bosch M14 Cr Injector*	01un.
8B	165.02.16	Injetores s/ Caneta	Conexão Com Microfiltro Injetores CR MWM M14x1.50mm *Filter Nipple MWM M14 CR Injector*	01un.
15A	220.03.08	F 00R J02 537 | F 00R J03 561 6.000.900.262	Tampa Protetora Para Bico Injetor - 7.00mm *Nozzle Protective Cap Injector / Units 7.00mm 6 000 900 262*	01kit
15B	220.03.09	F 00H 410 849 | F 002 C88 080 6.000.900.076	Tampa Protetora Para Bico Injetor - 9.00mm *Nozzle Protective Cap Injector / Units 9.00mm 6 000 900 262*	01kit
16	190.50.16	-	Esfera Ø 3.00mm *Ball 3.00mm*	01un.
R1	421.02.430	F 00R J00 534	Anel Externo Injetor Man *O-Ring - External Man Injector F 00R J00 534*	06un.

10 CALÇO DA FORÇA DA MOLA DA BOBINA (MFK)

ADJUSTING SHIM MWM CUMMINS COIL SPRING LOAD

Ø Int: 2.25 Ø Ext: 4.00

CÓD. ROBIEL | ROBIEL Code	REFERÊNCIA | Reference	MEDIDA|Thickness(mm)	CÓD. ROBIEL | ROBIEL Code	REFERÊNCIA | Reference	MEDIDA|Thickness(mm)
802.04.10	F 00R J04 649	1.00	802.04.14	F 00R J04 662	1.40
802.04.105	F 00R J04 651	1.05	802.04.145	F 00R J04 664	1.45
802.04.11	F 00R J04 652	1.10	802.04.15	F 00R J04 666	1.50
802.04.115	F 00R J04 654	1.15	802.04.155	F 00R J04 667	1.55
802.04.12	F 00R J04 656	1.20	802.04.16	F 00R J04 669	1.60
802.04.125	F 00R J04 657	1.25	802.04.165	-	1.65
802.04.13	F 00R J04 659	1.30	802.04.17	-	1.70
802.04.135	F 00R J04 661	1.35	06 Unidades / Units		

9 CALÇO DO AJUSTE DO CURSO DA AGULHA DO BICO (DNH)

ADJUSTING SHIM COMMON RAIL NOZZLE

Ø Ext: 2.30

CÓD. ROBIEL | ROBIEL Code	REFERÊNCIA | Reference	MEDIDA|Thickness(mm)
800.02.100	F 00V C12 500 F 00Z C99 108 / F 00Z C99 722	1.00
800.02.101	F 00V C12 502 F 00Z C99 109 / F 00Z C99 723	1.01
800.02.102	F 00V C12 504 F 00Z C99 110 / F 00Z C99 724	1.02
800.02.103	F 00V C12 506 F 00Z C99 111 / F 00Z C99 725	1.03
800.02.104	F 00V C12 508 F 00Z C99 112 / F 00Z C99 726	1.04
800.02.105	F 00V C12 510 F 00Z C99 113 / F 00Z C99 727	1.05
800.02.106	F 00V C12 512 F 00Z C99 114 / F 00Z C99 728	1.06
800.02.107	F 00V C12 514 F 00Z C99 115 / F 00Z C99 729	1.07
800.02.108	F 00V C12 516 F 00Z C99 116 / F 00Z C99 730	1.08
800.02.109	F 00V C12 518 F 00Z C99 117 / F 00Z C99 731	1.09
800.02.110	F 00V C12 520 F 00Z C99 118 / F 00Z C99 732	1.10
800.02.111	F 00V C12 522 F 00Z C99 119 / F 00Z C99 733	1.11
800.02.112	F 00V C12 524 F 00Z C99 120 / F 00Z C99 734	1.12
800.02.113	F 00V C12 526 F 00Z C99 121 / F 00Z C99 735	1.13
800.02.114	F 00V C12 528 F 00Z C99 122 / F 00Z C99 736	1.14
800.02.115	F 00V C99 530 / F 00Z C99 123	1.15
800.02.116	F 00V C12 532 F 00Z C99 124 / F 00Z C99 738	1.16
800.02.117	F 00V C12 534 F 00Z C99 125 / F 00Z C99 739	1.17
800.02.118	F 00V C12 536 F 00Z C99 126 / F 00Z C99 740	1.18
800.02.119	F 00V C12 538 F 00Z C99 127 / F 00Z C99 741	1.19
800.02.120	F 00V C12 540 F 00Z C99 128 / F 00Z C99 742	1.20
800.02.121	F 00V C12 542 F 00Z C99 129 / F 00Z C99 743	1.21
800.02.122	F 00V C12 544 F 00Z C99 130 / F 00Z C99 744	1.22
800.02.123	F 00V C12 546 F 00Z C99 131 / F 00Z C99 745	1.23
800.02.124	F 00V C12 548 F 00Z C99 132 / F 00Z C99 746	1.24
800.02.125	F 00V C12 550 F 00Z C99 133 / F 00Z C99 747	1.25
800.02.126	F 00V C12 552 F 00Z C99 134 / F 00Z C99 748	1.26
800.02.127	F 00V C12 554 F 00Z C99 135 / F 00Z C99 749	1.27
800.02.128	F 00V C12 556 F 00Z C99 136 / F 00Z C99 750	1.28
800.02.129	F 00V C12 558 F 00Z C99 137 / F 00Z C99 751	1.29
800.02.130	F 00V C12 560 F 00Z C99 138 / F 00Z C99 752	1.30
800.02.131	F 00V C12 562 F 00Z C99 139 / F 00Z C99 753	1.31
800.02.132	F 00V C12 564 F 00Z C99 140 / F 00Z C99 754	1.32
800.02.133	F 00V C12 566 F 00Z C99 141 / F 00Z C99 755	1.33
800.02.134	F 00V C12 568 F 00Z C99 142 / F 00Z C99 756	1.34
800.02.135	F 00V C12 570 F 00Z C99 143 / F 00Z C99 757	1.35
800.02.138	-	1.38
800.02.140	-	1.40

06 Unidades / Units

11 CALÇO DA FORÇA DA MOLA DO BICO (DFK)

ADJUSTING SHIM NOZZLE SPRING LOAD

Ø Int: 3.50 Ø Ext: 5.30

CÓD. ROBIEL | ROBIEL Code	REFERÊNCIA | Reference	MEDIDA|Thickness(mm)
803.05.07	-	0.70
803.05.075	-	0.75
803.05.08	-	0.80
803.05.085	-	0.85
803.05.09	-	0.90
803.05.095	-	0.95
803.05.10	F 00V C10 460	1.00
803.05.105	F 00V C10 464	1.05
803.05.11	F 00V C10 470	1.10
803.05.115	F 00V C10 474	1.15
803.05.12	F 00V C10 480	1.20
803.05.125	F 00V C10 484	1.25
803.05.13	F 00V C10 490	1.30
803.05.135	F 00V C10 494	1.35
803.05.14	F 00V C10 500	1.40
803.05.145	F 00V C10 504	1.45
803.05.15	F 00V C10 510	1.50
803.05.155	F 00V C10 514	1.55
803.05.16	F 00V C10 520	1.60
803.05.165	F 00V C10 524	1.65
803.05.17	F 00V C10 530	1.70
803.05.175	F 00V C10 534	1.75
803.05.18	F 00V C10 540	1.80
803.05.19	F 00V C10 550	1.90
803.05.20	F 00V C10 560	2.00

06 Unidades / Units

12 CALÇO DO MOVIMENTO DA PLACA FLUTUANTE (MFP)

ADJUSTING SHIM INJ SOLENOID BALL STROKE

Ø Int: 4.50 Ø Ext: 7.70

CÓD. ROBIEL | ROBIEL Code	REFERÊNCIA | Reference	MEDIDA|Thickness(mm)
805.07.100	F 00R J01 010 F 00R J04 227 / F 00R J04 716	1.00
805.07.101	F 00R J01 011 F 00R J04 228 / F 00R J04 717	1.01
805.07.102	F 00R J01 012 F 00R J04 229 / F 00R J04 718	1.02
805.07.103	F 00R J01 013 F 00R J04 230 / F 00R J04 719	1.03
805.07.104	F 00R J01 014 F 00R J04 231 / F 00R J04 720	1.04
805.07.105	F 00R J01 015 F 00R J04 232 / F 00R J04 721	1.05
805.07.106	F 00R J01 016 F 00R J04 233 / F 00R J04 722	1.06
805.07.107	F 00R J01 017 F 00R J04 234 / F 00R J04 723	1.07
805.07.108	F 00R J01 018 F 00R J04 235 / F 00R J04 724	1.08
805.07.109	F 00R J01 019 F 00R J04 236 / F 00R J04 725	1.09
805.07.110	F 00R J01 020 F 00R J04 237 / F 00R J04 726	1.10
805.07.111	F 00R J01 021 F 00R J04 238 / F 00R J04 727	1.11
805.07.112	F 00R J01 022 F 00R J04 239 / F 00R J04 728	1.12

06 Unidades / Units

* Application: 0 445 120 092 e 0 445 120 157
Iveco | Case New Holland

13 CALÇO DO CURSO DO INDUZIDO CASE NH (AH)

ADJUSTING SHIM BOSCH CRIN 2 | 3 INJ ARMATURE STROKE

Ø Int: 19.60 Ø Ext: 22.80

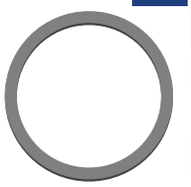

CÓD. ROBIEL | ROBIEL Code	REFERÊNCIA | Reference	MEDIDA|Thickness(mm)
819.22.150	-	1.50
819.22.151	F 00R J00 869 F 00R J04 181 / F 00R J04 670	1.51
819.22.152	F 00R J00 873 F 00R J04 183 / F 00R J04 672	1.52
819.22.153	F 00R J00 879 F 00R J04 186 / F 00R J04 675	1.53
819.22.154	F 00R J00 883 F 00R J04 188 / F 00R J04 677	1.54
819.22.155	F 00R J00 889 F 00R J04 191 / F 00R J04 680	1.55
819.22.156	F 00R J00 893 F 00R J04 193 / F 00R J04 682	1.56
819.22.157	F 00R J00 899 F 00R J04 196 / F 00R J04 685	1.57
819.22.158	F 00R J00 903 F 00R J04 198 / F 00R J04 687	1.58
819.22.159	F 00R J00 909 F 00R J04 201 / F 00R J04 690	1.59
819.22.160	F 00R J04 913 F 00R J04 203 / F 00R J04 692	1.60
06 Unidades / Units		

CÓD. ROBIEL | ROBIEL Code	REFERÊNCIA | Reference	MEDIDA|Thickness(mm)
819.22.161	F 00R J00 919 F 00R J04 204 / F 00R J04 695	1.61
819.22.162	F 00R J00 923 F 00R J04 208 / F 00R J04 697	1.62
819.22.163	F 00R J00 929 F 00R J04 211 / F 00R J04 700	1.63
819.22.164	F 00R J00 933 F 00R J04 213 / F 00R J04 702	1.64
819.22.166	F 00R J00 943 F 00R J04 218 / F 00R J04 707	1.66
819.22.168	F 00R J00 953 F 00R J04 223 / F 00R J04 712	1.68
819.22.170	-	1.70
06 Unidades / Units		

* Application: 0 445 120 092 e 0 445 120 157
Iveco | Case | New Holland

INJETORES - INJECTORS

CRIN 2	CRIN 2	CRIN 2	CRIN 2	CRIN 2	CRIN 2	CRIN 3	CRIN 3	CRIN 3	CRIN 3.3
0 445 120 024	0 445 120 078	0 445 120 130	0 445 120 164	0 445 120 222	0 445 120 264	0 445 120 050	0 445 120 184	0 445 120 257	0 445 120 058
0 445 120 026	0 445 120 080	0 445 120 131	0 445 120 165	0 445 120 223	0 445 120 265	0 445 120 071	0 445 120 185	0 445 120 258	0 445 120 095
0 445 120 030	0 445 120 081	0 445 120 134	0 445 120 166	0 445 120 224	0 445 120 266	0 445 120 092	0 445 120 186	0 445 120 259	0 445 120 109
0 445 120 044	0 445 120 083	0 445 120 136	0 445 120 169	0 445 120 225	0 445 120 268	0 445 120 118	0 445 120 187	0 445 120 267	0 445 120 243
0 445 120 045	0 445 120 086	0 445 120 137	0 445 120 170	0 445 120 226	0 445 120 274	0 445 120 135	0 445 120 188	0 445 120 269	C/ CONECTOR
0 445 120 053	0 445 120 087	0 445 120 138	0 445 120 182	0 445 120 227	0 445 120 275	0 445 120 143	0 445 120 193	0 445 120 276	0 445 120 047
0 445 120 054	0 445 120 088	0 445 120 139	0 445 120 183	0 445 120 228	0 445 120 277	0 445 120 157	0 445 120 197	0 445 120 279	0 445 120 048
0 445 120 055	0 445 120 098	0 445 120 141	0 445 120 190	0 445 120 232	0 445 120 278	0 445 120 161	0 445 120 199	0 445 120 281	0 445 120 049
0 445 120 056	0 445 120 099	0 445 120 142	0 445 120 191	0 445 120 234	0 445 120 289	0 445 120 162	0 445 120 201	0 445 120 282	0 445 120 072
0 445 120 057	0 445 120 100	0 445 120 145	0 445 120 192	0 445 120 236	0 445 120 290	0 445 120 167	0 445 120 202	0 445 120 327	0 445 120 073
0 445 120 061	0 445 120 101	0 445 120 146	0 445 120 196	0 445 120 237	0 445 120 291	0 445 120 177	0 445 120 204	C/ CONECTOR	0 445 120 076
0 445 120 062	0 445 120 102	0 445 120 147	0 445 120 200	0 445 120 242	0 445 120 292	0 445 120 178	0 445 120 216	0 445 120 042	0 445 120 090
0 445 120 063	0 445 120 105	0 445 120 148	0 445 120 203	0 445 120 244	0 445 120 293	0 445 120 179	0 445 120 229	0 445 120 082	0 445 120 091
0 445 120 064	0 445 120 106	0 445 120 149	0 445 120 213	0 445 120 245	0 445 120 294	0 445 120 180	0 445 120 233	-	0 445 120 093
0 445 120 065	0 445 120 107	0 445 120 150	0 445 120 215	0 445 120 246	0 445 120 295	0 445 120 181	0 445 120 235	-	0 445 120 126
0 445 120 066	0 445 120 110	0 445 120 153	0 445 120 217	0 445 120 247	C/ CONECTOR	-	-	-	-
0 445 120 067	0 445 120 111	0 445 120 154	0 445 120 218	0 445 120 260	0 445 120 027	-	-	-	-
0 445 120 068	0 445 120 117	0 445 120 155	0 445 120 219	0 445 120 261	-	-	-	-	-
0 445 120 074	0 445 120 124	0 445 120 156	0 445 120 220	0 445 120 262	-	-	-	-	-
0 445 120 075	0 445 120 127	0 445 120 158	0 445 120 221	0 445 120 263	-	-	-	-	-

415.00.021 KIT DE CALÇOS PARA REPARAÇÃO DE INJETORES CRIN 2 / CRIN 3

ADJUSTING SHIM SET BOSCH CRIN 2/3 REPAIRING - R2

Nº	CÓD. ROBIEL | ROBIEL Code	REFERÊNCIA | Reference	MEDIDA | Thickness(mm)	UNIDADES POR MEDIDA Units by Measure
AH	819.22.150 - 819.22.160	Calço Do Curso Do Induzido Casenh (AH) *Adjusting Shim Casenh Inj Armature Stroke*	1.50 - 1.60	12 un
MFK	802.04.13 - 802.04.165	Calço Da Força Da Mola Da Bobina (MFK) *Adjusting Shim MWM Cummins Coil Spring Load F 00R J04 659*	1.30 - 1.70	12 un
MFP	805.07.100 - 805.07.112	Calço Do Movimento Da Placa Flutuante (MFP) *Adjusting Shim Inj Solenoid Ball Stroke F 00R J01 009*	1.00 - 1.12	12 un
DFK	803.05.12 - 803.05.16	Calço Da Força Da Mola Do Bico (DFK) Adjusting Shim Nozzle Spring Load F 00V C10 480	1.20 - 1.60	12 un
DNH	800.02.110 - 800.02.125	Calço Do Ajuste Do Curso Da Agulha Do Bico (DNH) Adjusting Shim Common Rail Nozzle F 00V C12 520	1.10 - 1.25	12 un

576 Unidades / Units

323.01.3241

Morça Giratória

Rotating Vise W / Indexer Pin

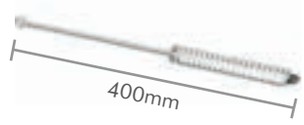

323.02.121

Escova de Limpeza p/ Unidade Injetora UI/UP

Cleaning Brush - UI/UP Unit Injector

Ø 12.00mm

324.15.01

Suporte de Montagem e Desmontagem de Injetores

Injectors Repair Bracket

323.02.291

Ferramenta de Teste Da Válvula do Bastão Common Rail CRI/CRIN

Thghtness Test Tool - CRI/CRIN CR Valve

323.50.063

Kit De Reparação Inj. Common Rail Bosch CRIN 2 / CRIN 3

Tool Kit - Injector Repair Common Rail Bosch CRIN 2 / CRIN 3

ROBIEL®

USE A CÂMERA DO SEU CELULAR PARA ESCANEAR O CÓDIGO QR E OBTER MAIS **INFORMAÇÕES TÉCNICAS** SOBRE OS PRODUTOS NA NOSSO APP ***ROBIEL***

*USE YOUR SMARTPHONE CAMERA TO SCAN THE QR CODE AND ACCESS MORE **TECHNICAL INFORMATION** FROM OUR PRODUCTS IN **ROBIEL** APP*

DOWNLOAD NOSSO NOVO APP

DOWNLOAD OUR NEW APP

INJETOR BOSCH CRIN 4.2

BOSCH CRIN 4.2 INJECTOR

FREIGHTLINER | DETROIT DDE 16 15.6L
DETROIT DDE 15 14.8L | DETROIT DDE13 12.8L

INJECTORS
0 445 120 104
0 445 120 194
0 445 120 195
0 445 120 207
0 445 120 270
0 445 120 271
0 445 120 283
0 445 120 284
0 445 120 285
0 445 120 286
0 445 120 287
0 445 120 288
0 445 120 298
0 445 120 299
0 445 120 300
0 445 120 301
0 445 120 302
0 445 120 303
0 445 120 374
0 445 120 375
0 445 120 385
0 445 120 386

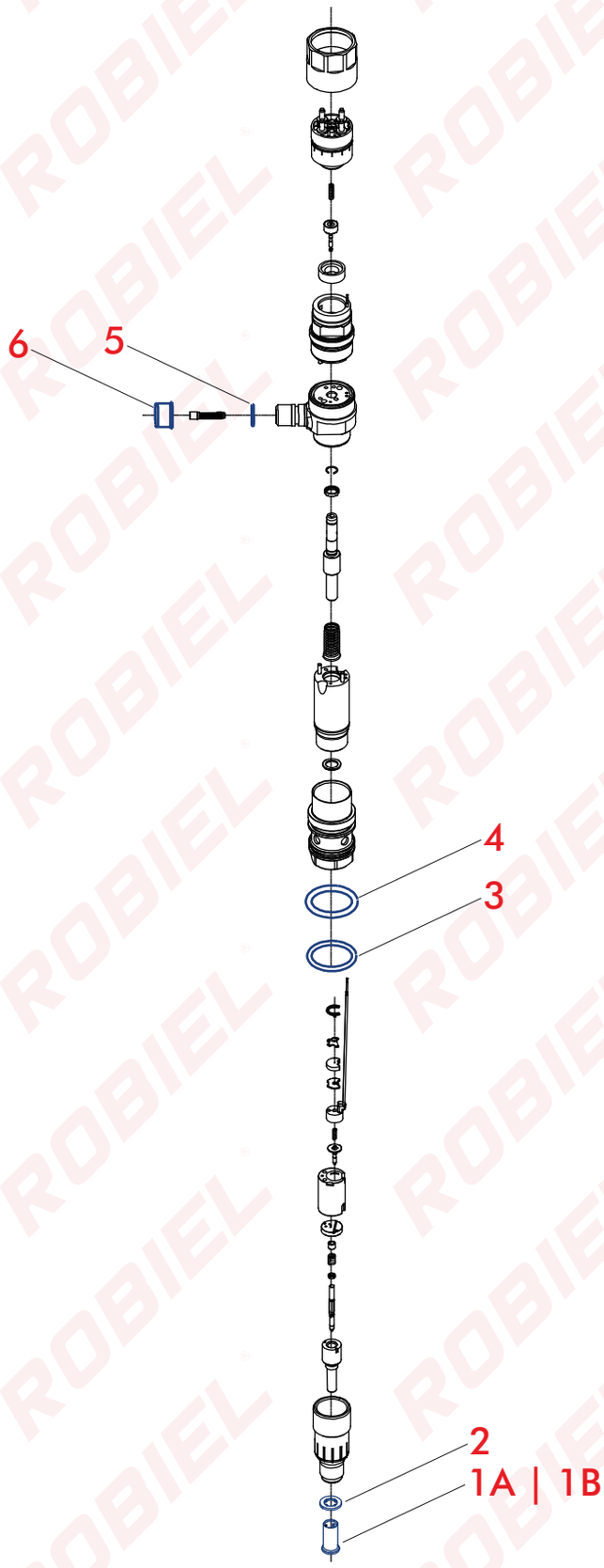

410.33.337 REPARO EXTERNO INJETOR CRIN 4.2

REPAIR RING SET BOSCH CRIN 4.2 INJECTOR F 00E 200 337

APLICAÇÃO | Aplication: F 00E 200 337

Nº	CÓD. ROBIEL | ROBIEL Code	REFERÊNCIA | Reference	DESCRIÇÃO | Description	UN. | Pack
1A	220.03.08	F 00R J02 537 | F 00R J03 561 6.000.900.262	Tampa Protetora - *Protective Cap*	01un.
2	600.02.01	2 430 105 049	Arruela - Washer	01un.
3	421.30.265	F 00R J01 951	Anel - O-ring	01un.
4	421.29.735	F 00R J01 950	Anel - O-ring	01un.
5	421.01.320	F 00R J01 947	Anel - O-ring	01un.
6	220.03.03	F 00R J03 563	Tampa Protetora - *Protective Cap*	01un.

PEÇAS AVULSAS

SPARE PARTS

Nº	CÓD. ROBIEL | ROBIEL Code	REFERÊNCIA | Reference	DESCRIÇÃO | Description	UN. | Pack
1A	220.03.08	F 00R J02 537 | F 00R J03 561 6.000.900.262	Tampa Protetora Para Bico Injetor - 7.00mm Nozzle Protective Cap Injector / Units 7.00mm 6 000 900 262	01ct.
1B	220.03.09	F 00H 410 849 | F 002 C88 080 6.000.900.076	Tampa Protetora Para Bico Injetor - 9.00mm Nozzle Protective Cap Injector / Units 9.00mm 6 000 900 262	01ct.
6	220.03.03	-	Tampa Plastica - Ø Externo 17.0 X Ø Interno 15.50mm Protective Cap "C" Type Ø Ext. 17.0 X Ø Int. 15.5mm Thread 16.0mm 1 900 508 010	01ct.
2	600.02.01	2 430 105 049	Arruela Perfil Cobre Do Bico MBB 1938 Eletrônico Copper Washer CDI 311 CR Nozzle 2 430 105 049	01ct.

1A

1B

6

2

323.01.3241

Morça Giratória

Rotating Vise W / Indexer Pin

324.15.01

Suporte de Montagem e Desmontagem de Injetores

Injectors Repair Bracket

323.50.40

Jogo De Ferramentas Para Reparacao Do Injetor Bosch Crin 4.2

Tool Kit - Bosch Crin 4.2 Injector

CONSULTE AS **APLICAÇÕES** DOS PRODUTOS ROBIEL®

CONSULT THE **APPLICATIONS** OF THE PRODUCTS ROBIEL®

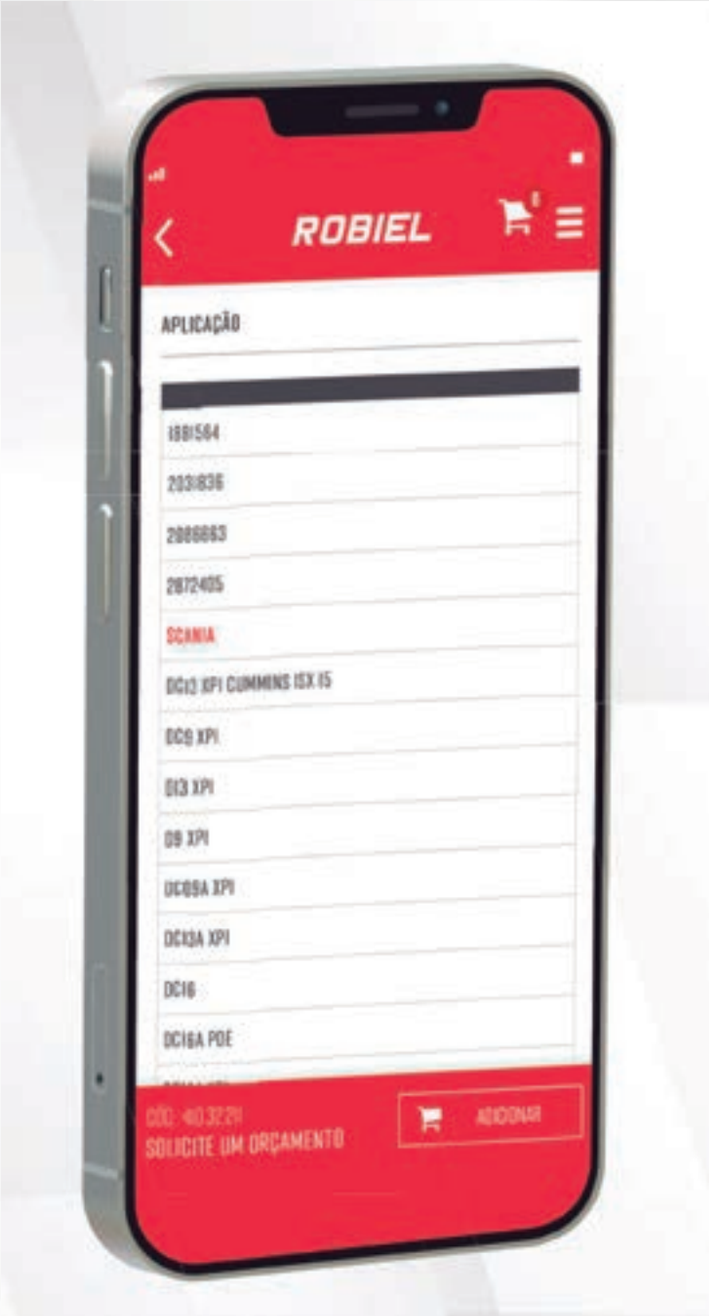

DOWNLOAD

Get it on Google Play

Download on the App Store

WWW.ROBIEL.COM

USE A CÂMERA DO SEU CELULAR PARA ESCANEAR O CÓDIGO QR E OBTER MAIS **INFORMAÇÕES TÉCNICAS** SOBRE OS PRODUTOS NA NOSSO APP ***ROBIEL***
*USE YOUR SMARTPHONE CAMERA TO SCAN THE QR CODE AND ACCESS MORE **TECHNICAL INFORMATION** FROM OUR PRODUCTS IN **ROBIEL** APP*
DOWNLOAD NOSSO NOVO APP
DOWNLOAD OUR NEW APP

INJETOR CATERPILLAR | PERKINS | MITSUBISHI

CATERPILLAR | PERKINS | MITSUBISHI INJECTOR

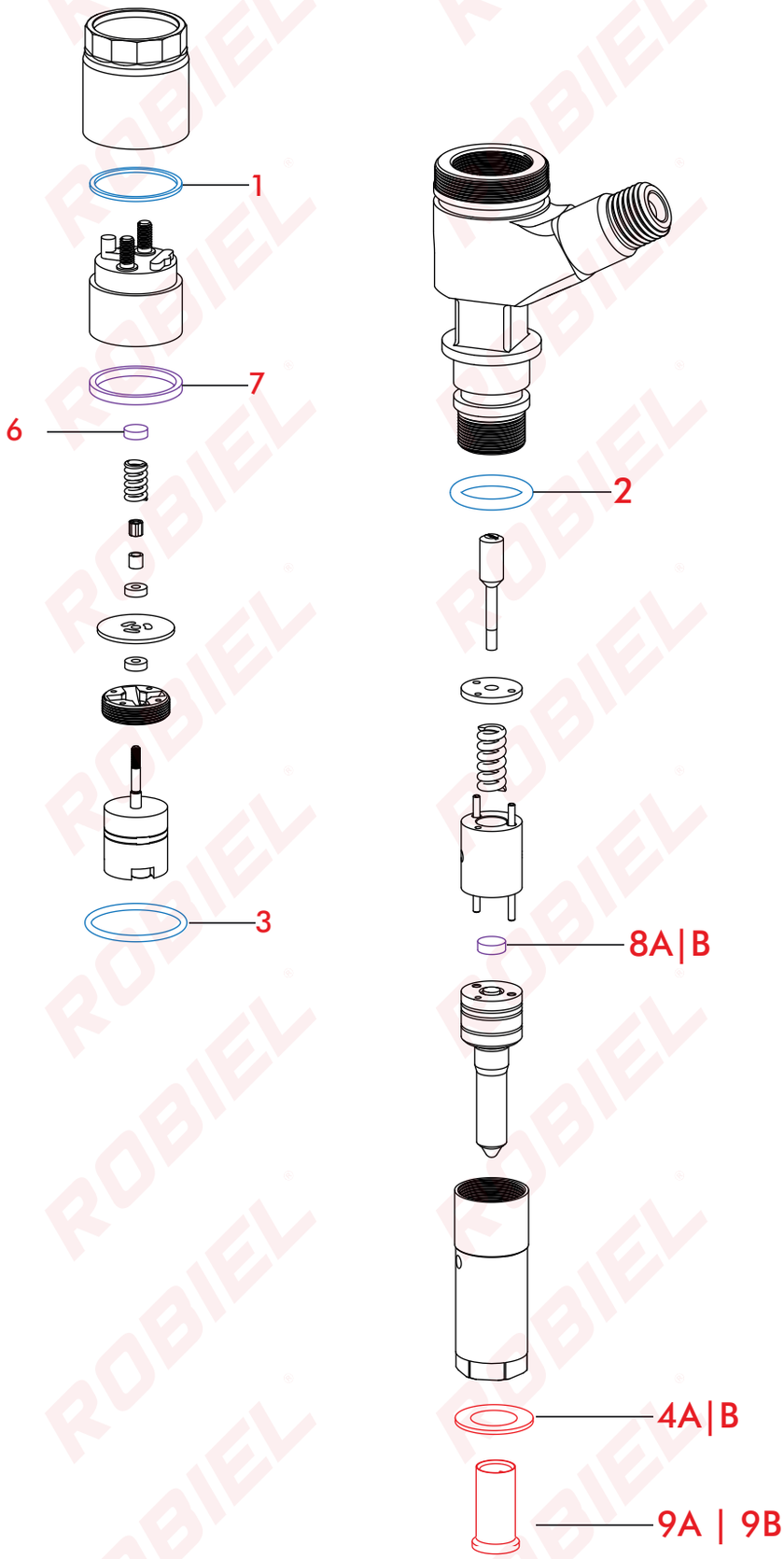

410.00.062 REPARO DO INJETOR CATERPILLAR/PERKINS
REPAIR PARTS SET - CATERPILLAR / PERKINS NOZZLE HOLDER

REFERÊNCIA | Reference

Nº	CÓD. ROBIEL | Robiel Code	REFERÊNCIA | Reference	DESCRIÇÃO | Description	UN. | Pack
1	623.26.10	-	Arruela - *Washer*	01un.
2	421.01.426	-	Anel - *O-Ring*	01un.
3	421.02.417	-	Anel - *O-Ring*	01un.

PEÇAS AVULSAS
Spare Parts

Nº	CÓD. ROBIEL | Robiel Code	REFERÊNCIA | Reference	DESCRIÇÃO | Description	UN. | Pack
4A	607.14.20	MN155904	Arruela Do Bico Injetor L200 Triton *Copper Washer 7.00x14.00x2.00mm MN155904R 7.00 X 13.70 X 2.00mm*	48un
4B	607.14.10	-	Arruela Do Bico Injetor L200 Triton *Copper Washer 7.00x14.00x1.00mm Common Rail Caterpillar7.00 X 13.70 X 1.00mm*	48un
9A	220.03.08	F 00R J02 537 | F 00R J03 561 6.000.900.262	Tampa Protetora Para Bico Injetor - 7.00mm *Protective Cap Injector / Units Nozzle 7.00 Mm*	01kit
9B	220.03.09	F 00H 410 849 | F 002 C88 080 6.000.900.076	Tampa Protetora Para Bico Injetor - 9.00mm *Protective Cap Injector / Units Nozzle 9.00 Mm*	01kit

4A ESP: 2.00 mm

4B ESP: 1.00 mm

9A

9B

6 CALÇO DA BOBINA DO INJETOR CATERPILLAR
ADJUSTING SHIM INJECTOR COIL
Ø Ext. Diameter: 6.60mm

CÓD. ROBIEL | Robiel Code	REFERÊNCIA | Reference	MEDIDA|MEDIDA|Thickness(mm)
800.07.218	-	2.18
800.07.220	-	2.20
800.07.222	-	2.22
800.07.224	-	2.24
800.07.226	-	2.26
800.07.228	-	2.28
800.07.230	-	2.30
800.07.232	-	2.32

08 UNIDADES | Units

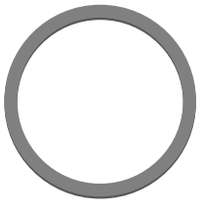

7 CALÇO DA INDUTÂNCIA DO INJETOR CATERPILLAR
ADJUSTING SHIM INJ INDUCTION
Ø Inter: 22.5 Ø Exter: 26.0mm

CÓD. ROBIEL | Robiel Code	REFERÊNCIA | Reference	MEDIDA|MEDIDA|Thickness(mm)
822.26.228	-	2.28
822.26.230	-	2.30
822.26.232	-	2.32
822.26.234	-	2.34
822.26.236	-	2.36
822.26.238	-	2.38

08 UNIDADES | Units

8A CALÇO DO BICO INJETOR CATERPILLAR AGULHA ALTA

ADJUSTING SHIM INJECTOR HIGH NEEDLE
Ø Ext. Diameter: 6.60mm

CÓD. ROBIEL | Robiel Code	REFERÊNCIA | Reference	MEDIDA|MEDIDA|Thickness(mm)
800.07.140	-	1.40
800.07.142	-	1.42
800.07.144	-	1.44
800.07.146	-	1.46
800.07.148	-	1.48
800.07.150	-	1.50
800.07.152	-	1.52
800.07.154	-	1.54
800.07.156	-	1.56
800.07.158	-	1.58
800.07.160	-	1.60
08 UNIDADES | Units		

8B CALÇO DO BICO INJETORCATERPILLAR AGULHA BAIXA

ADJUSTING SHIM INJECTOR LOW NEEDLE
Ø Ext. Diameter: 6.60mm

CÓD. ROBIEL | Robiel Code	REFERÊNCIA | Reference	MEDIDA|MEDIDA|Thickness(mm)
800.07.206	-	2.06
800.07.208	-	2.08
800.07.210	-	2.10
800.07.212	-	2.12
800.07.214	-	2.14
800.07.216	-	2.16
800.07.218	-	2.18
800.07.220	-	2.20
800.07.222	-	2.22
800.07.224	-	2.24
800.07.226	-	2.26
800.07.228	-	2.28
800.07.230	-	2.30
800.07.232	-	2.32
800.07.234	-	2.34
800.07.236	-	2.36
800.07.238	-	2.38
08 UNIDADES | Units		

415.01.01 KIT DE CALÇOS PARA REPARAÇÃO DE INJETORES E BOMBAS CATERPILLAR C4 | C6

ADJUSTING SHIM SET CAT C4/C6 INJ AND PUMP

CÓD. ROBIEL | Robiel Code	DESCRIÇÃO | Description	MEDIDA|Thickness(mm)	UNIDADES POR MEDIDA Units by Measure
800.07.140 - 800.07.230	Calço Do Bico Injetor Caterpillar Agulha Alta *Adjusting Shim Injector High Needle*	1.40 - 2.30	12 un
822.26.228 - 822.26.238	Calço Da Indutância Do Injetor Caterpillar *Adjusting Shim Inj Induction*	2.28 - 2.38	12 un
803.07.125 - 803.07.15	Calco do bico Cummins Maxion *Adjusting Shim Cummins Maxion Nozzle*	1.25 - 1.50	12 un
803.09.165 - 803.09.20	Calço De Ajuste Da Bobina Da BBA *Adjusting Shim EUI / PDE - EUP /PLD Unit Nozzle 2 430 101 832*	1.65 - 2.00	12 un
528 UNIDADES | Units			

ROBIEL®

USE A CÂMERA DO SEU CELULAR PARA ESCANEAR O CÓDIGO QR E OBTER MAIS **INFORMAÇÕES TÉCNICAS** SOBRE OS PRODUTOS NA NOSSO APP ***ROBIEL***
*USE YOUR SMARTPHONE CAMERA TO SCAN THE QR CODE AND ACCESS MORE **TECHNICAL INFORMATION** FROM OUR PRODUCTS IN **ROBIEL** APP*
DOWNLOAD NOSSO NOVO APP
DOWNLOAD OUR NEW APP
Get it on Google Play
Download on the App Store

INJETOR SCANIA XPI
SCANIA XPI INJECTOR

SCANIA D9 XPI | D13 XPI | D16 XPI
DC13 XPI CUMMINS ISX 15

INJETORES
1881564
2031836
2086663
2872405

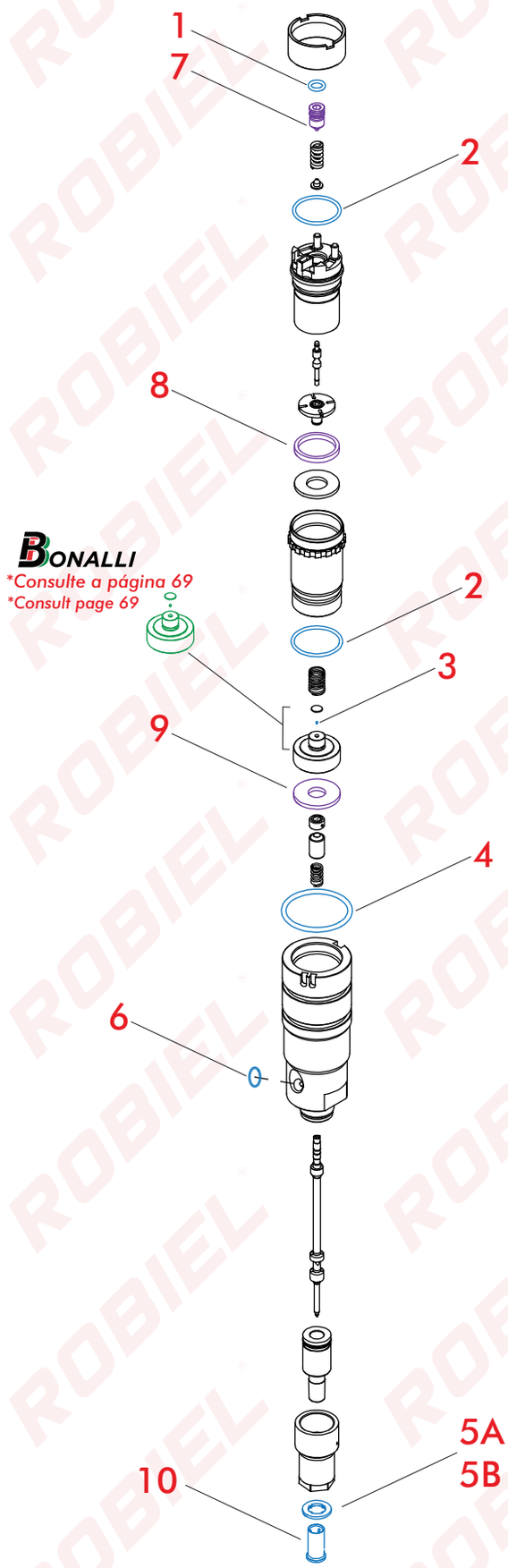

410.32.211 REPARO COMPLETO INJETOR SCANIA XPI
OVERHAUL KIT SCANIA XPI INJECTOR 1932820

REFERÊNCIA | Reference: 1932820 | 1933246

Nº	CÓD. ROBIEL | Robiel Code	REFERÊNCIA | Reference	DESCRIÇÃO | Description	UN. | Pack
1	421.06.178	-	Anel - *O-Ring*	01un.
2	421.23.518	-	Anel - *O-Ring*	01un.
3	190.52.01	-	Esfera - *Ball*	01un.
4	421.35.626	-	Anel - *O-Ring*	01un.
5A	609.16.15	-	Arruela - *Washer*	01un.
6	421.12.262	-	Anel - *O-Ring*	01un.
10	220.03.08	F 00H 410 849 | F 002 C88 080 6.000.900.076	Tampa Protetora - *Protective Cap*	01un.

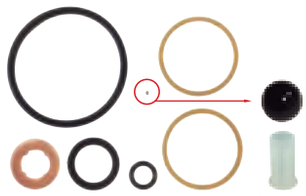

410.32.212 REPARO COMPLETO CUMMINS ISX15 XPI
OVERHAUL KIT CUMMINS ISX15

REFERÊNCIA | Reference: -

Nº	CÓD. ROBIEL | Robiel Code	REFERÊNCIA | Reference	DESCRIÇÃO | Description	UN. | Pack
1	421.06.178	-	Anel - *O-Ring*	01un.
2	421.23.518	-	Anel - *O-Ring*	01un.
3	190.52.01	-	Esfera - *Ball*	01un.
4	421.35.626	-	Anel - *O-Ring*	01un.
5B	600.03.05	-	Luva de Vedação - *Nozzle Holder*	01un.
6	421.12.262	-	Anel - *O-Ring*	01un.

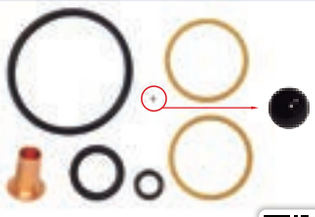

410.32.820 REPARO EXTERNO INJETOR CUMMINS ISX 15 - XPI
REPAIR RING SET CUMMINS ISX15 - SCANIA XPI 1932820

REFERÊNCIA | Reference: 1932820

Nº	CÓD. ROBIEL | Robiel Code	REFERÊNCIA | Reference	DESCRIÇÃO | Description	UN. | Pack
4	421.35.626	-	Anel - *O-Ring*	01un.
5A	609.16.15	-	Arruela - *Washer*	01un.
6	421.12.262	-	Anel - *O-Ring*	01un.
10	220.03.08	F 00H 410 849 | F 002 C88 080 6.000.900.076	Tampa Protetora - *Protective Cap*	01un.

PEÇAS AVULSAS
Spare Parts

Nº	CÓD. ROBIEL | Robiel Code	REFERÊNCIA | Reference	DESCRIÇÃO | Description	UN. | Pack
03	190.52.01	-	Esfera Cerâmica *Ceramic Ball*	01un.

03

7 BUJÃO INJETOR SCANIA XPI CUMMINS ISX15 / ISL / FOTON

PLUG - CUMMINS ISX15 XPI / ISL / FOTON BALL STROKE

CÓD. ROBIEL | Robiel Code	REFERÊNCIA | Reference	MEDIDA|Thickness(mm)
165.07.560	-	5.60
165.07.570	-	5.70
165.07.580	-	5.80
165.07.590	-	5.90
165.07.600	-	6.00
165.07.610	-	6.10
165.07.620	-	6.20
165.07.630	-	6.30
01 UNIDADE | Unit		

8 CALÇO DO SOLENOIDE XPI | ISX | ISL | FOTON

ADJUSTING SHIM ISX ISL FOTON

CÓD. ROBIEL | Robiel Code	REFERÊNCIA | Reference	MEDIDA|Thickness(mm)
821.82.290	-	2.90
821.82.292	-	2.92
821.82.294	-	2.94
821.82.296	-	2.96
821.82.298	-	2.98
821.82.300	-	3.00
821.82.302	-	3.02
821.82.304	-	3.04
821.82.306	-	3.06
821.82.308	-	3.08
821.82.310	-	3.10
821.82.312	-	3.12
821.82.314	-	3.14
821.82.316	-	3.16
821.82.318	-	3.18
821.82.320	-	3.20
06 UNIDADES | Units		

9 CALÇO DO BICO

ADJUSTING SHIM CUMMINS INJECTOR ISX15

CÓD. ROBIEL | Robiel Code	REFERÊNCIA | Reference	MEDIDA|Thickness(mm)
810.26.210	-	2.10
810.26.212	-	2.12
810.26.214	-	2.14
810.26.216	-	2.16
810.26.218	-	2.18
810.26.220	-	2.20
810.26.222	-	2.22
810.26.224	-	2.24
810.26.226	-	2.26
810.26.228	-	2.28
810.26.230	-	2.30
810.26.232	-	2.32
810.26.234	-	2.34
810.26.236	-	2.36
810.26.238	-	2.38
810.26.240	-	2.40
06 UNIDADES | Units		

323.01.3241
Morsa Giratória Para Bancada Com Pino Trava
Rotating Vise W/ Indexer Pin

324.15.01
Suporte De Montagem e Desmontagem De Injetores
Injectors Repair Bracket

323.50.38
Kit De Reparação Para Injetores Scania | Cummins XPI | ISX 15 | ISL | Foton
Tool Kit - Injector Repair Cummins ISX 15 XPI / ISL / Foton

ROBIEL®

USE A CÂMERA DO SEU CELULAR PARA ESCANEAR O CÓDIGO QR E OBTER MAIS **INFORMAÇÕES TÉCNICAS** SOBRE OS PRODUTOS NA NOSSO APP ***ROBIEL***

*USE YOUR SMARTPHONE CAMERA TO SCAN THE QR CODE AND ACCESS MORE **TECHNICAL INFORMATION** FROM OUR PRODUCTS IN **ROBIEL** APP*

DOWNLOAD NOSSO NOVO APP

DOWNLOAD OUR NEW APP

INJETOR CUMMINS ISL SCANIA

CUMMINS ISL INJECTOR

SCANIA

INJETORES
2872127
4954927
4984332
4954679

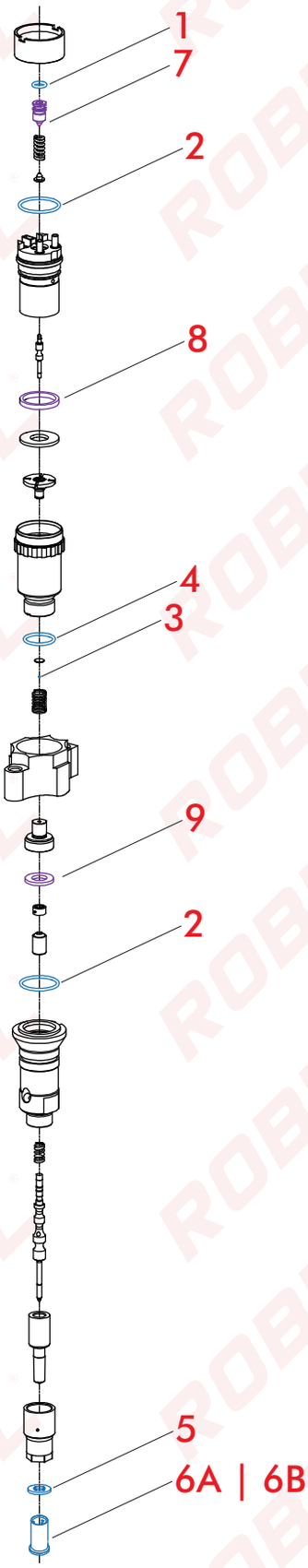

410.32.127 REPARO INJETOR CUMMINS ISC/ISL/QSL/QSC - COMPLETO

OVERHAUL KIT CUMMINS ISC/ISL/QSL/QSC

REFERÊNCIA | Reference

Nº	CÓD. ROBIEL | Robiel Code	REFERÊNCIA | Reference	DESCRIÇÃO | Description	UN. | Pack
1	421.06.178	-	Anel - *O-Ring*	01un.
2	421.22.178	-	Anel - *O-Ring*	01un.
3	190.52.01	-	Esfera - *Ceramic*	01un.
4	421.01.717	-	Anel - *O-Ring*	01un.
5	600.02.07	F 00V C17 503	Arruela - *Washer*	01un.
6A	220.03.08	F 00R J02 537 | F 00R J03 561 6.000.900.262	Tampa Protetora - *Tapa Protectora*	01un.

PEÇAS AVULSAS
Spare Parts

Nº	CÓD. ROBIEL | Robiel Code	REFERÊNCIA | Reference	DESCRIÇÃO | Description	UN. | Pack
5	600.02.07	F 00V C17 503	Arruela do Porta Injetor Cummins *Profile Copper Washer 7.00x14.00x2.00mm MN155904R - 7.00x15.00x1.50mm*	24un.
6A	220.03.08	F 00R J02 537 | F 00R J03 561 6.000.900.262	Tampa Protetora para Bico Injetor Ø 7.00mm *Protective Cap Injector / Units Nozzle 7.00 Mm*	01kit.
6B	220.03.09	F 00H 410 849 | F 002 C88 080 6.000.900.076	Tampa Protetora para Bico Injetor Ø 9.00mm *Protective Cap Injector / Units Nozzle 9.00 Mm*	01kit.

5

6A

6B

7 BUJÃO INJETOR SCANIA XPI CUMMINS ISX15 / ISL / FOTON

PLUG - CUMMINS ISX15 XPI / ISL / FOTON BALL STROKE

CÓD. ROBIEL | Robiel Code	REFERÊNCIA | Reference	MEDIDA|Thickness(mm)
165.07.560	-	5.60
165.07.570	-	5.70
165.07.580	-	5.80
165.07.590	-	5.90
165.07.600	-	6.00
165.07.610	-	6.10
165.07.620	-	6.20
165.07.630	-	6.30

01 UNIDADES | Units

8 CALÇO DO SOLENOIDE XPI | ISX | ISL | FOTON

SOLENOID SHIM INJECTOR ISX / ISL / FOTON

CÓD. ROBIEL | Robiel Code	REFERÊNCIA | Reference	MEDIDA|Thickness(mm)
821.82.290	-	2.90
821.82.292	-	2.92
821.82.294	-	2.94
821.82.296	-	2.96
821.82.298	-	2.98
821.82.300	-	3.00
821.82.302	-	3.02
821.82.304	-	3.04
821.82.306	-	3.06
821.82.308	-	3.08
821.82.310	-	3.10
821.82.312	-	3.12
821.82.314	-	3.14
821.82.316	-	3.16
821.82.318	-	3.18
821.82.320	-	3.20

06 UNIDADES | Units

9 CALÇO DO BICO ISL | FOTON

NOZZLE SHIM CUMMINS INJECTOR

CÓD. ROBIEL | Robiel Code	REFERÊNCIA | Reference	MEDIDA|Thickness(mm)
818.91.0190	-	1.90
818.91.0192	-	1.92
818.91.0194	-	1.94
818.91.0196	-	1.96
818.91.0198	-	1.98
818.91.0200	-	2.00
818.91.0202	-	2.02
818.91.0204	-	2.04
818.91.0206	-	2.06
818.91.0208	-	2.08
818.91.0210	-	2.10
818.91.0212	-	2.12
818.91.0214	-	2.14
818.91.0216	-	2.16
818.91.0218	-	2.18
818.91.0220	-	2.20

06 UNIDADES | Units

323.50.38

Kit de Reparação para Injetores Scania | Cummins XPI | ISX 15 | ISL | Foton

Tool Set - Scania And Cummins XPI/ ISX 15 / ISL / Foton

USE A CÂMERA DO SEU CELULAR PARA ESCANEAR O CÓDIGO QR E OBTER MAIS **INFORMAÇÕES TÉCNICAS** SOBRE OS PRODUTOS NA NOSSO APP ***ROBIEL***
*USE YOUR SMARTPHONE CAMERA TO SCAN THE QR CODE AND ACCESS MORE **TECHNICAL INFORMATION** FROM OUR PRODUCTS IN **ROBIEL** APP*
DOWNLOAD NOSSO NOVO APP
DOWNLOAD OUR NEW APP
Get it on Google Play
Download on the App Store

INJETOR DAF MX13
DAF MX13 INJECTOR

INJETORES
182-5900
213-5457

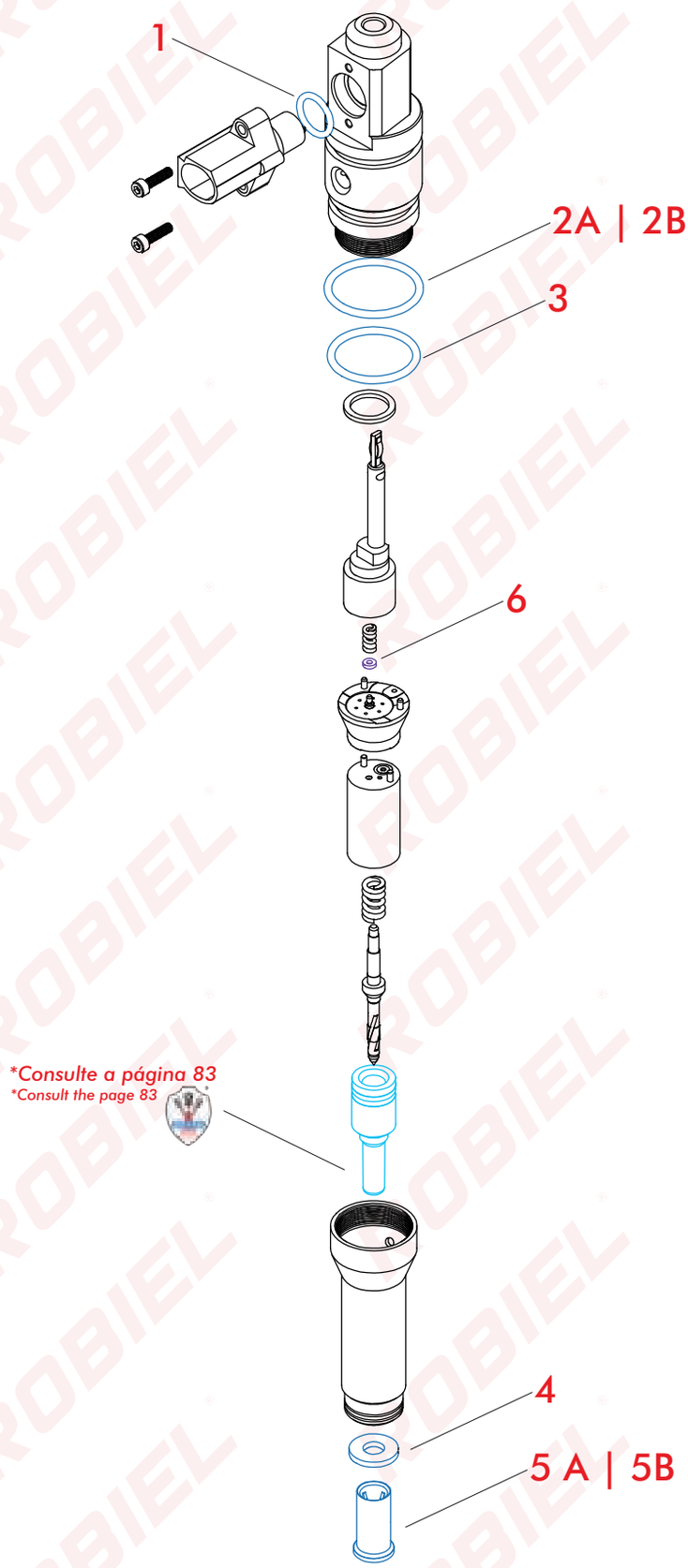

410.12.900 REPARO INJETOR DAF MX13

REPAIR PARTS SET - DAF MX13 INJECTOR 163-8270

REFERÊNCIA | Reference: 182-5900 | 213-5457

Nº	CÓD. ROBIEL | Robiel Code	REFERÊNCIA | Reference	DESCRIÇÃO | Description	UN. | Pack
1	421.01.220	-	Anel - *O-Ring*	01un.
2A	421.27.200	182-5900	Anel - *O-Ring*	01un.
2B	421.27.250	213-5457	Anel - *O-Ring*	01un.
3	421.24.250	-	Anel - *O-Ring*	01un.
4	807.16.25	-	Arruela - *Washer*	01un.
5A	220.03.08	-	Tampa Protetora - *Protective Cap*	01un.

PEÇAS AVULSAS
Spare Parts

Nº	CÓD. ROBIEL | Robiel Code	REFERÊNCIA | Reference	DESCRIÇÃO | Description	UN. | Pack
5A	220.03.08	F 00R J02 537 | F 00R J03 561 6.000.900.262	Tampa Protetora para Bico Injetor Ø7.00mm *Protective Cap Injector / Units Nozzle 7.00 Mm*	01kit.
5B	220.03.09	F 00H 410 849 | F 002 C88 080 6.000.900.076	Tampa Protetora para Bico Injetor Ø9.00mm *Protective Cap Injector / Units Nozzle 7.00 Mm*	01kit.

5A

5B

6 CALÇO DA MOLA ATRACAMENTO INJETOR DAF MX13

ADJUSTING SHIM INJECTOR COIL

Ø Inter: 1.90 Ø Exter: 4.40

CÓD. ROBIEL | Robiel Code	REFERÊNCIA | Reference	MEDIDA|Thickness(mm)
801.05.120	-	1.20
801.05.125	-	1.25
801.05.130	-	1.30
801.05.135	-	1.35
801.05.140	-	1.40
801.05.145	-	1.45
801.05.150	-	1.50
801.05.155	-	1.55
801.05.160	-	1.60
801.05.165	-	1.65
801.05.170	-	1.70

12 UNIDADES | Units

323.50.41

Kit De Reparação Para Unidades Bombeadoras e Injetores DAF

Tool Kit - Unit Repair DAF Injectors / Unit Pump

USE A CÂMERA DO SEU CELULAR PARA ESCANEAR O CÓDIGO QR E OBTER MAIS **INFORMAÇÕES TÉCNICAS** SOBRE OS PRODUTOS NA NOSSO APP ***ROBIEL***
*USE YOUR SMARTPHONE CAMERA TO SCAN THE QR CODE AND ACCESS MORE **TECHNICAL INFORMATION** FROM OUR PRODUCTS IN **ROBIEL** APP*
DOWNLOAD NOSSO NOVO APP
DOWNLOAD OUR NEW APP
Get it on Google Play
Download on the App Store

INJETOR DELPHI
DELPHI INJECTOR

HR
H100
Sprinter
Kia Bongo

COD. INJETOR
28229873

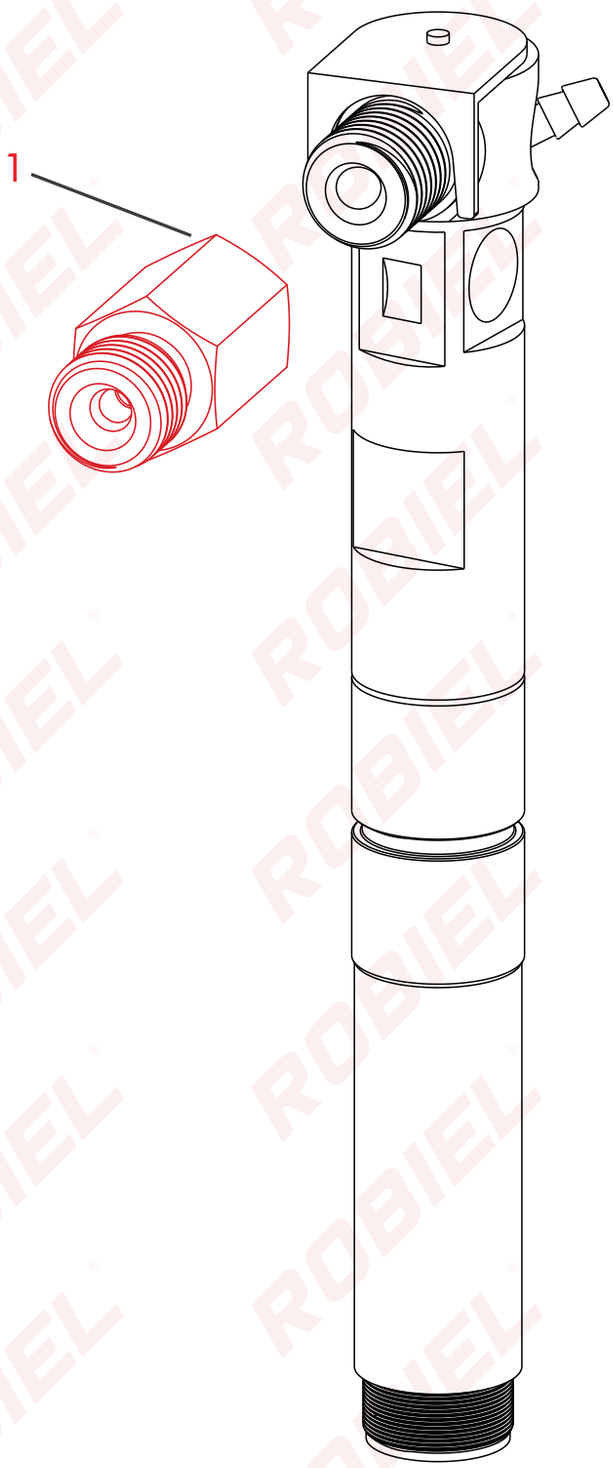

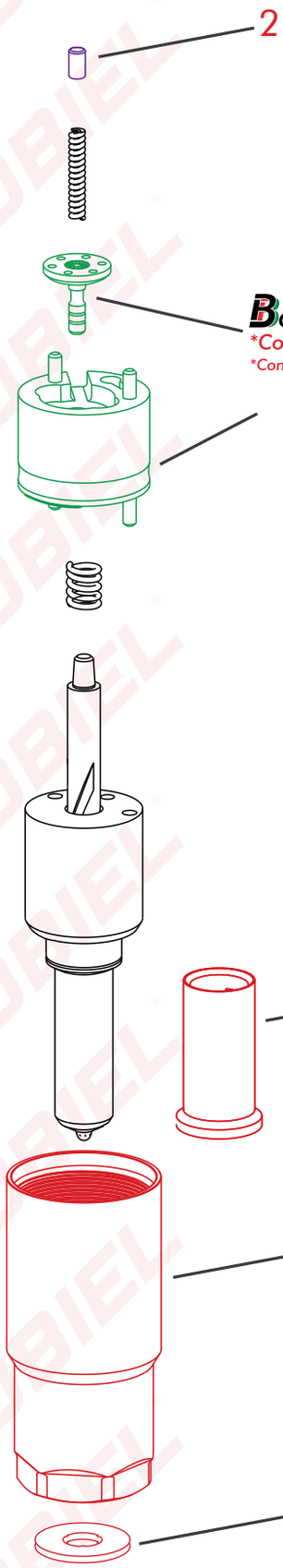

PEÇAS AVULSAS
Spare Parts

Nº	CÓD. ROBIEL | Robiel Code	REFERÊNCIA | Reference	DESCRIÇÃO | Description	UN. | Pack
1	165.02.15	Injetores c/ Caneta	Conexão com Microfiltro CR Delphi | Bosch - M14x1.50mm *Filter Nipple Delp/Bos M14 CR Injector*	01un
3A	220.03.08	F 00R J02 537 | F 00R J03 561 6.000.900.262	Tampa Protetora Para Bico Injetor - 7.00mm *Protective Cap Injector / Units Nozzle 7.00 Mm*	01kit
3B	220.03.09	F 00H 410 849 | F 002 C88 080 6.000.900.076	Tampa Protetora Para Bico Injetor - 9.00mm *Protective Cap Injector / Units Nozzle 9.00 Mm*	01kit
4	607.14.20	MN155904	Arruela do Bico Injetor 7.00 X 13.70 X 2.00 *Copper Washer 7.00x14.00x2.00mm MN155904R*	48un
5A	315.06.59	28229873	Porca do Bico Inj. Common Rail Delphi - Kia Bongo / HR *Cap Nut Delphi 28229873*	01un
5B	315.06.63	-	Porca do Bico Inj. Delphi - MBB Sprinter *Cap Nut Delphi Injector*	01un

1

Rosca: M14 X 1.50mm
Aplicada em Injetores com Caneta/Bastão
Thread: M14 X 1.50mm
Used in Injectors w/ Stick

3A

3B

4

Thickness: 2.00 mm

5A

5B

2 CALÇO DE REGULAGEM DE DÉBITO DO INJETOR DELPHI

ADJUSTING SHIM - DELPHI INJ FUEL RATING DFI 1.5

Ø Ext.: 2.00

CÓD. ROBIEL | Robiel Code	APLICAÇÃO | Applications	MEDIDA|Thickness(mm)
800.20.5260	HR | SPRINTER	2.60
800.20.5265	HR | SPRINTER	2.65
800.20.5270	HR | SPRINTER	2.70
800.20.5275	HR | SPRINTER	2.75
800.20.5280	HR | SPRINTER	2.80
800.20.5285	HR | SPRINTER	2.85
800.20.5290	HR | SPRINTER	2.90
800.20.5295	HR | SPRINTER	2.95
800.20.5300	HR | SPRINTER	3.00
800.20.5365	HR | SPRINTER	3.65
800.20.5370	HR | SPRINTER	3.70
800.20.5375	HR | SPRINTER	2.75
800.20.5380	HR | SPRINTER	3.80
800.20.5385	HR | SPRINTER	3.85
800.20.5390	HR | SPRINTER	3.90
800.20.5395	HR | SPRINTER	3.95
800.20.5400	HR | SPRINTER	4.00
06 UNIDADES | Units		

USE A CÂMERA DO SEU CELULAR PARA ESCANEAR O CÓDIGO QR E OBTER MAIS **INFORMAÇÕES TÉCNICAS** SOBRE OS PRODUTOS NA NOSSO APP ***ROBIEL***
*USE YOUR SMARTPHONE CAMERA TO SCAN THE QR CODE AND ACCESS MORE **TECHNICAL INFORMATION** FROM OUR PRODUCTS IN **ROBIEL** APP*
DOWNLOAD NOSSO NOVO APP
DOWNLOAD OUR NEW APP

INJETOR DELPHI
DELPHI INJECTOR

JCB
Ssangyong Action

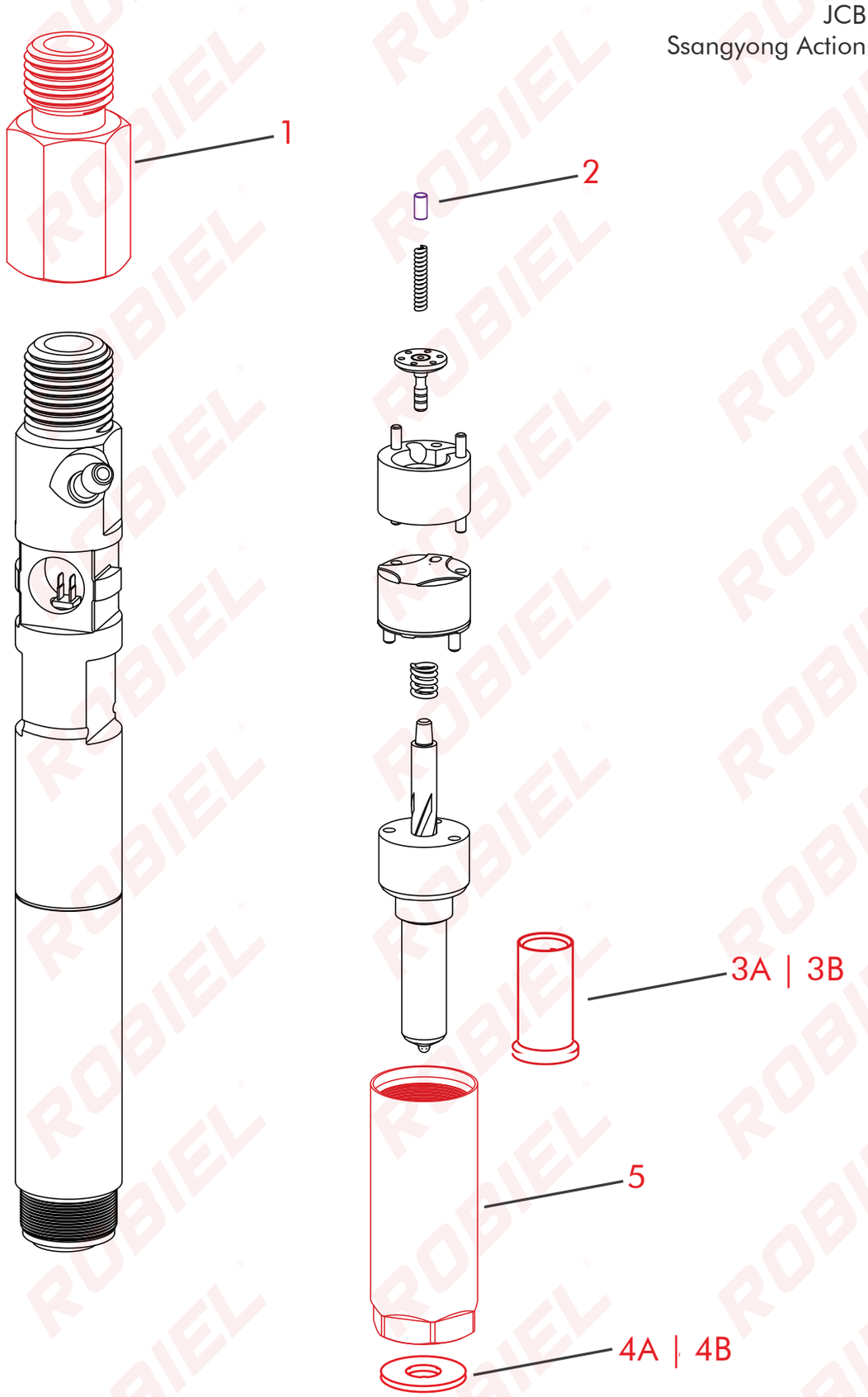

PEÇAS AVULSAS
Spare Parts

Nº	CÓD. ROBIEL | Robiel Code	REFERÊNCIA | Reference	DESCRIÇÃO | Description	UN. | Pack
1	165.02.15	-	Conexão com Microfiltro CR Delphi | Bosch - M14x1.50mm *Filter Nipple DELP/BOS M14 CR Injector*	01un
3A	220.03.08	F 00R J02 537 | F 00R J03 561 6.000.900.262	Tampa Protetora Para Bico Injetor - 7.00mm *Protective Cap Injector / Units Nozzle 7.00 Mm*	01kit
3B	220.03.09	F 00H 410 849 | F 002 C88 080 6.000.900.076	Tampa Protetora Para Bico Injetor - 9.00mm *Nozzle Protective Cap Injector / Units 9.00mm*	01kit
4A	600.02.07	F 00V C17 503 F 00R J01 453	Arruela do Porta Injetor Common Rail Cummins - 1.50mm *Copper Washer 7.00x15.00x1.50mm*	24un
4B	600.02.08	F 00V C17 505 F 00R J01 086	Arruela do Porta Injetor Common Rail MWM - 2.00mm *Copper Washer CR MWM Nozzle Holder 7.00x15.00x2.00mm*	24un
5	315.06.60	-	Porca do Bico Injetor Delphi - JCB / Ssangyong *Cap Nut Delphi*	01un

1

Rosca: M14 X 1.50mm
Aplicada em Injetores com Caneta/Bastão 3
Thread: M14 X 1.50mm
Used in Injectors w/ Stick

3

3B

4A

ESP: 1.50mm
Ø EXT: 15.00mm

4B

ESP: 2.00mm
Ø EXT: 15.00mm

5

2 CALÇO DE REGULAGEM DE DÉBITO DO INJETOR DELPHI

ADJUSTING SHIM - DELPHI INJ FUEL RATING DFI 1.1

Ø Ext.: 2.00

CÓD. ROBIEL | Robiel Code	REFERÊNCIA | Reference	MEDIDA | Thickness(mm)
800.20.5360	-	3.60
800.20.5365	-	3.65
800.20.5370	-	3.70
800.20.5375	-	3.75
800.20.5380	-	3.80
800.20.5385	-	3.85
800.20.5390	-	3.90
800.20.5395	-	3.95
800.20.5400	-	4.00
06 UNIDADES | Units		

USE A CÂMERA DO SEU CELULAR PARA ESCANEAR O CÓDIGO QR E OBTER MAIS **INFORMAÇÕES TÉCNICAS** SOBRE OS PRODUTOS NA NOSSO APP ***ROBIEL***
*USE YOUR SMARTPHONE CAMERA TO SCAN THE QR CODE AND ACCESS MORE **TECHNICAL INFORMATION** FROM OUR PRODUCTS IN **ROBIEL** APP*
DOWNLOAD NOSSO NOVO APP
DOWNLOAD OUR NEW APP
Get it on Google Play
Download on the App Store

INJETORES DENSO G2
DENSO G2 INJECTOR

COD.
095000-5190
095000-6480
095000-6481
095000-6482
Sinotruck

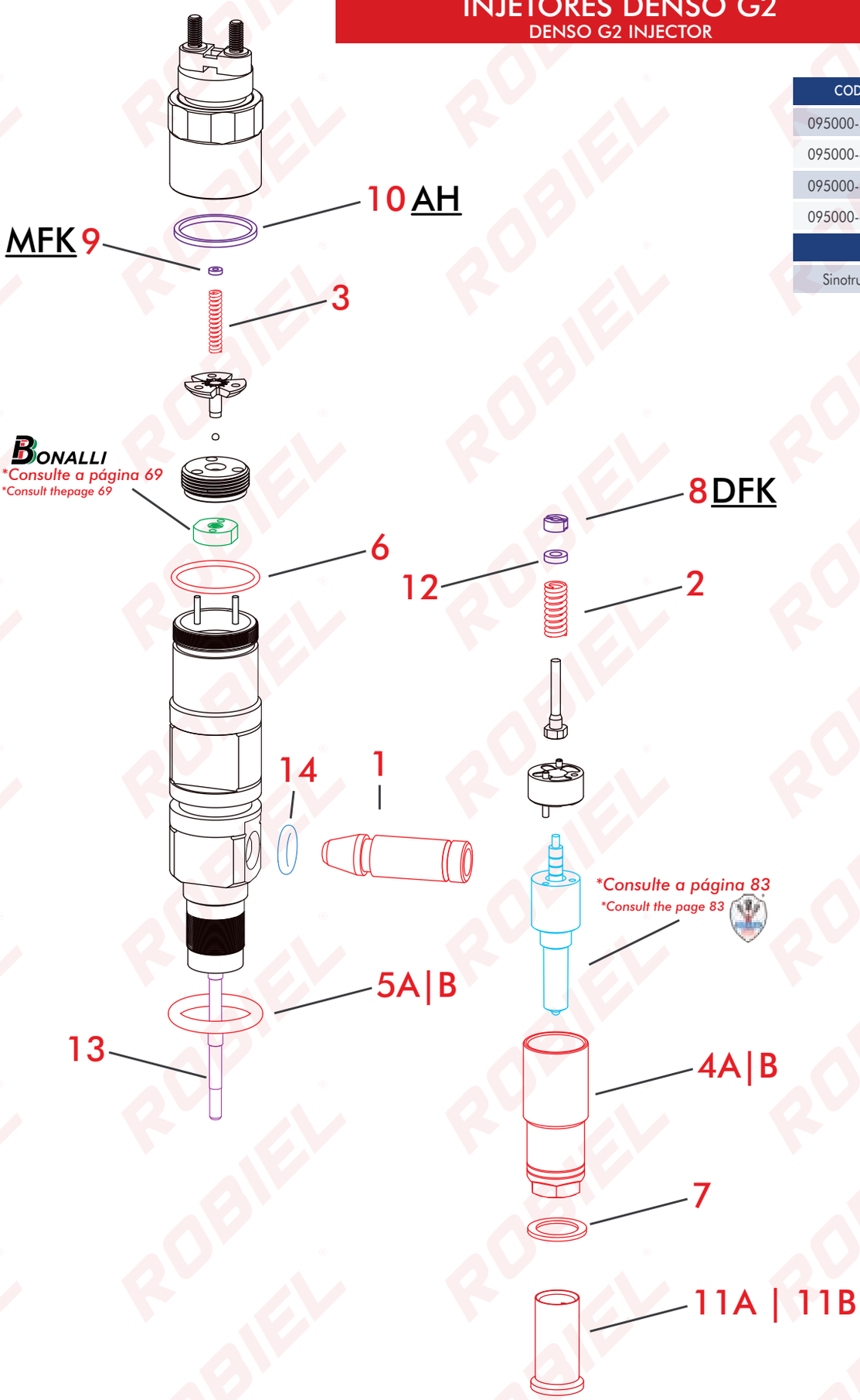

410.70.4611 REPARO INJETOR JOHN DEERE 9.0L - S4
REPAIR PARTS SET - JOHN DEERE CR 9.0L

REFERÊNCIA | Reference	095000-6460

Nº	CÓD. ROBIEL | Robiel Code	REFERÊNCIA | Reference	DESCRIÇÃO | Description	UN. | Pack
14	421.00.926	-	Anel - *O-Ring*	01un
5B	421.02.035	-	Anel - *O-Ring*	01un
6	421.02.115	-	Anel - *O-Ring*	01un
7	807.13.20	-	Arruela - *Washer*	01un
11A	220.03.08	-	Tampa Protetora - *Protective Cap*	01un

410.70.1511 REPARO INJETOR JOHN DEERE 8.1L - HPCR
REPAIR PARTS SET - JOHN DEERE CR 8.1L

REFERÊNCIA | Reference	095000-5150 | 095000-7560 | RE524361 | RE518726 | SE501936 | RE501010

Nº	CÓD. ROBIEL | Robiel Code	REFERÊNCIA | Reference	DESCRIÇÃO | Description	UN. | Pack
14	421.00.926	-	Anel - *O-Ring*	01un
5A	421.02.020	-	Anel - *O-Ring*	01un
6	421.02.115	-	Anel - *O-Ring*	01un
7	807.13.20	-	Arruela - *Washer*	01un
11A	220.03.08	-	Tampa Protetora - *Protective Cap*	01un

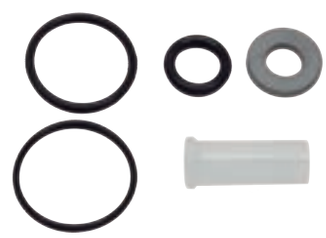

PEÇAS AVULSAS
Spare Parts

Nº	CÓD. ROBIEL | Robiel Code	REFERÊNCIA | Reference	DESCRIÇÃO | Description	UN. | Pack
1	165.03.06	-	Conexão de Entrada do Injetor Denso John Deere *Pipe Nipple Denso 5190 Injector Input*	01un
2	225.01.38	-	Mola do Bico Injetor Denso John Deere *Spring Denso Solenoid*	06un
3	225.01.39	-	Mola do Solenóide do Injetor Denso John Deere *Spring Denso Solenoid*	06un
4A	315.06.54	-	Porca do Bico Injetor 095000-5190 *Cap Nut Denso Injector*	04un
4B	315.06.34	-	Porca do Bico Injetores 095000-6480 | 6481 | 6482 *Cap Nut -095000-6480 | 6481 | 6482 Denso Injector*	06un
5A	421.02.020	-	Anel do Injetor 095000-5190 *O-ring - 095000-5190 Denso Injector*	12un
5B	421.02.035	-	Anel dos Injetores 095000-6480 | 6481 | 6482 *O-ring - 095000-6480 / 81 / 82 Denso Injector*	06un
6	421.02.115	-	Anel do Solenóide do Injetor Denso John Deere *O-Ring 22.80x1.60mm*	12un
7	807.13.20	-	Arruela do Bico Injetor Denso *Shim 7.00x13.00x2.00mm*	48un
11A	220.03.08	F 00R J02 537 | F 00R J03 561 6.000.900.262	Tampa Protetora Para Bico Injetor - 7.00mm *Protective Cap Injector / Units Nozzle 7.00 Mm*	01kit
11B	220.03.09	F 00H 410 849 | F 002 C88 080 6.000.900.076	Tampa Protetora Para Bico Injetor - 9.00mm *Nozzle Protective Cap Injector / Units 9.00mm*	01kit

8 CALÇO DA FORÇA DA MOLA DO BICO INJETOR (DFK)

ADJUSTING SHIM - DENSO INJECTOR

CÓD. ROBIEL | Robiel Code	REFERÊNCIA | Reference	MEDIDA|Thickness(mm)
800.00.290	-	2.90
800.00.295	-	2.95
800.00.300	-	3.00
800.00.305	-	3.05
800.00.310	-	3.10

12 UNIDADES | Units

9 CALÇO DA FORÇA DA MOLA DA BOBINA (MFK)

ADJUSTING SHIM - DENSO INJ COIL SPRING LOAD

Ø Int.: 1.80 Ø Ext.: 4.00

CÓD. ROBIEL | Robiel Code	REFERÊNCIA | Reference	MEDIDA|Thickness(mm)
801.04.11	-	1.10
801.04.115	-	1.15
801.04.12	-	1.20
801.04.125	-	1.25
801.04.13	-	1.30
801.04.135	-	1.35
801.04.14	-	1.40
801.04.145	-	1.45
801.04.15	-	1.50

06 UNIDADES | Units

10 CALÇO DE AJUSTE DO CURSO DA INDUTÂNCIA (AH)

ADJUSTING SHIM - DENSO 5190 INJ SOLENOID

Ø Int.: 21.40 Ø Ext.: 24.30

CÓD. ROBIEL | Robiel Code	MEDIDA|Thickness(mm)	CÓD. ROBIEL | Robiel Code	MEDIDA|Thickness(mm)
821.24.150	1.50	821.24.161	1.61
821.24.151	1.51	821.24.162	1.62
821.24.152	1.52	821.24.163	1.63
821.24.153	1.53	821.24.164	1.64
821.24.154	1.54	821.24.165	1.65
821.24.155	1.55	821.24.166	1.66
821.24.156	1.56	821.24.167	1.67
821.24.157	1.57	821.24.168	1.68
821.24.158	1.58	821.24.169	1.69
821.24.159	1.59	821.24.170	1.70
821.24.160	1.60	10 UNIDADES | Units	

12 CALÇO DA MOLA DO INJETOR DENSO

ADJUSTING SHIM -DENSO 5471 INJECTOR SPRING

Ø Int.: 3.50 Ø Ext.: 6.75

CÓD. ROBIEL | Robiel Code	MEDIDA|Thickness(mm)
804.06.130	1.30
804.06.135	1.35
804.06.140	1.40
804.06.145	1.45
804.06.150	1.50
804.06.155	1.55
804.06.160	1.60
804.06.165	1.65
804.06.170	1.70

06 UNIDADES | Units

13 BASTÃO DO INJETORES DENSO 5160

ROD - DENSO INJECTOR - 5160

Comprimento / Length 79.20mm

CÓD. ROBIEL | Robiel Code	REFERÊNCIA | Reference	MEDIDA|Thickness(mm)
BID.01.4300	-	4.300
BID.01.4302	-	4.302
BID.01.4305	-	4.305

01 UNIDADE | Unit

13 BASTÃO DO INJETORES DENSO 6490

ROD - DENSO INJECTOR - 6490

Comprimento / Length 66.70mm

CÓD. ROBIEL | Robiel Code	REFERÊNCIA | Reference	MEDIDA|Thickness(mm)
BID.02.4300	-	4.300
BID.02.4302	-	4.302
BID.02.4305	-	4.305

01 UNIDADE | Unit

13 BASTÃO DO INJETORES DENSO 23670-0L020 (HILUX 3.0)

ROD - DENSO INJECTOR - 23670-0L020

Comprimento / Length 117.70mm

CÓD. ROBIEL | Robiel Code	REFERÊNCIA | Reference	MEDIDA|Thickness(mm)
BID.03.4300	-	4.300
BID.03.4305	-	4.305

01 UNIDADE | Unit

13 BASTÃO DO INJETORES DENSO 16600 - EB70A (FRONTIER | TRANSIT)

ROD - DENSO INJECTOR - 16600-EB70A

Comprimento / Length 125.85mm

CÓD. ROBIEL | Robiel Code	REFERÊNCIA | Reference	MEDIDA|Thickness(mm)
BID.04.4300	-	4.300
BID.04.4305	-	4.305

01 UNIDADE | Unit

13 BASTÃO DO INJETORES DENSO 1465A054 (TRITON)

ROD - DENSO INJECTOR - 1465A054

Comprimento / Length 125.90mm

CÓD. ROBIEL | Robiel Code	REFERÊNCIA | Reference	MEDIDA|Thickness(mm)
BID.05.4300	-	4.300
BID.05.4305	-	4.305

01 UNIDADE | Unit

13 BASTÃO DO INJETORES DENSO 6700 (SINOTRUK)

ROD - DENSO INJECTOR - 6700

Comprimento / Length 77.50mm

CÓD. ROBIEL | Robiel Code	REFERÊNCIA | Reference	MEDIDA|Thickness(mm)
BID.06.4300	-	4.300
BID.06.4305	-	4.305

01 UNIDADE | Unit

13 BASTÃO DO INJETORES DENSO 09500-631

ROD - DENSO INJECTOR - 09500-631

Comprimento / Length 57.35mm

CÓD. ROBIEL | Robiel Code	REFERÊNCIA | Reference	MEDIDA|Thickness(mm)
BID.08.4300	-	4.300
BID.08.4302	-	4.302
BID.08.4305	-	4.305

01 UNIDADE | Unit

324.44.001

Ferramenta de Retífica do Alojamento do Bastão dos Injetores Denso

Grinding Edge - Denso Rod Housing

Ø 4.300mm

324.44.002

Ferramenta de Retífica do Alojamento do Bastão dos Injetores Denso

Grinding Edge - Denso Rod Housing

Ø 4.305mm

ROBIEL

USE A CÂMERA DO SEU CELULAR PARA ESCANEAR O CÓDIGO QR E OBTER MAIS **INFORMAÇÕES TÉCNICAS** SOBRE OS PRODUTOS NA NOSSO APP ***ROBIEL***
*USE YOUR SMARTPHONE CAMERA TO SCAN THE QR CODE AND ACCESS MORE **TECHNICAL INFORMATION** FROM OUR PRODUCTS IN **ROBIEL** APP*
DOWNLOAD NOSSO NOVO APP
DOWNLOAD OUR NEW APP

INJETORES DENSO G2 | G3
DENSO G2 | G3 INJECTOR

Mitsubishi L200 Triton
Nissan Frontier Tailandesa
Toyota Hilux

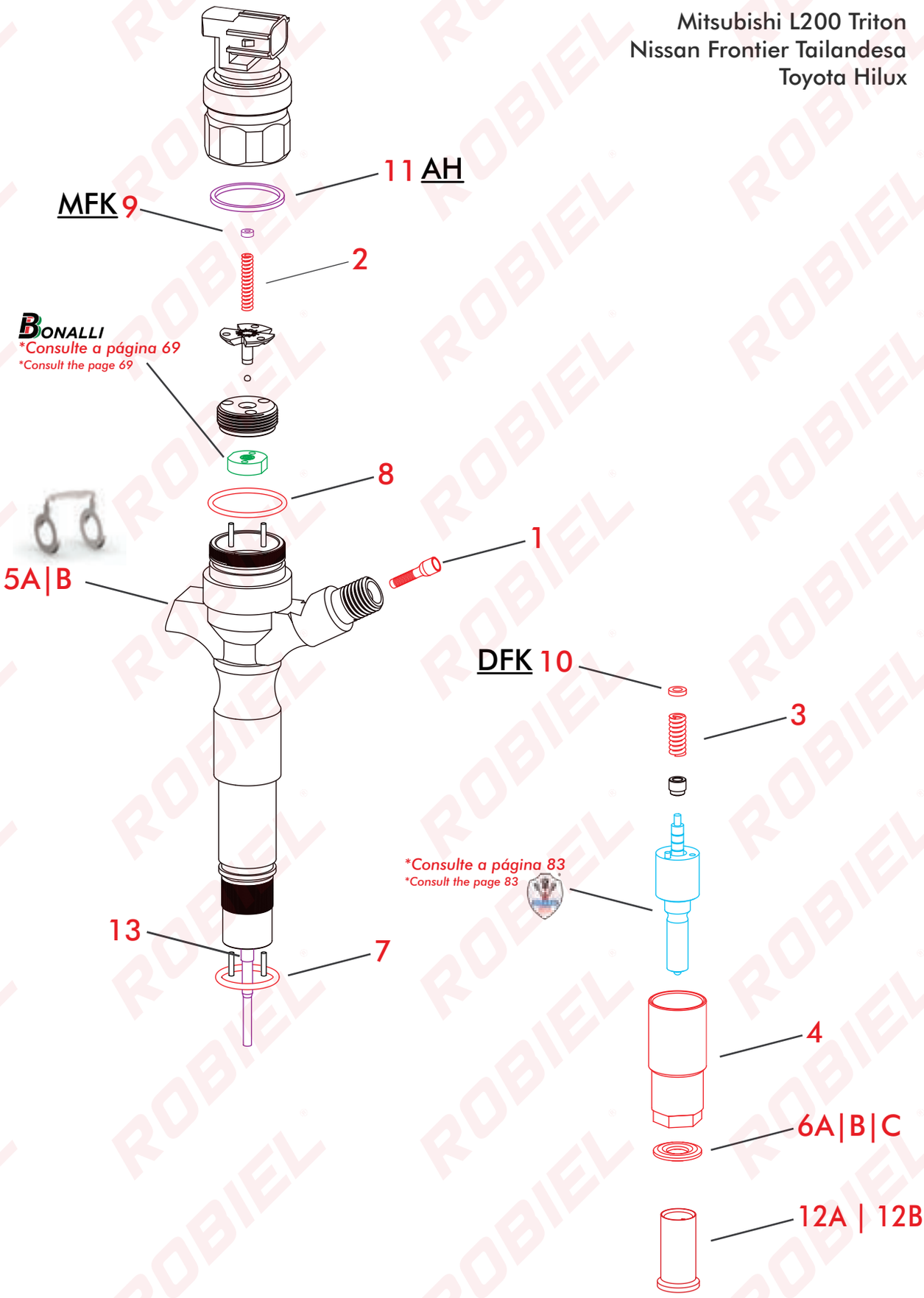

410.00.351 REPARO DO INJETOR DENSO TOYOTA HILUX
REPAIR PARTS SET - DENSO INJECTOR

REFERÊNCIA | Reference

Nº	CÓD. ROBIEL | Robiel Code	REFERÊNCIA | Reference	DESCRIÇÃO | Description	UN. | Pack
5A	602.08.13	-	Arruela - *Washer*	05un.
6B	608.16.19	-	Arruela - *Washer*	04un.
7	421.01.720	-	Anel - *O-ring*	04un.
8	421.02.318	-	Anel - *O-ring*	04un.

410.00.361 REPARO DO INJETOR DENSO NISSAN FRONTIER
REPAIR PARTS SET - DENSO INJECTOR

REFERÊNCIA | Reference

Nº	CÓD. ROBIEL | Robiel Code	REFERÊNCIA | Reference	DESCRIÇÃO | Description	UN. | Pack
5B	602.08.14	-	Arruela - *Washer*	05un.
6A	607.14.20	-	Arruela - *Washer*	04un.
7	421.01.720	-	Anel - *O-ring*	04un.
8	421.02.318	-	Anel - *O-ring*	04un.

PEÇAS AVULSAS
Spare Parts

Nº	CÓD. ROBIEL | Robiel Code	REFERÊNCIA | Reference	DESCRIÇÃO | Description	UN. | Pack
1	200.02.01	093152-0320	Filtro Do Injetor Denso *Filter Denso Injector*	04un.
2	225.01.39	-	Mola Do Solenóide Denso *Spring Denso Solenoid*	06un.
3	225.01.40	-	Mola Do Calço Do Bico Injetor Denso Toyota *Spring Denso Injector Nozzle Shim*	06un.
4	315.06.54	0 950 810 760	Porca Do Bico Do Injetor Denso John Deere *Cap Nut Denso*	04un.
5A	602.08.13	-	Arruela De Cobre Dupla De Vedação Do Cano De Retorno Toyota Hilux *Double Copper Washer 8.00x13.00x1.00mm 90904-30013*	08un.
5B	602.08.14	16635-84800	Arruela Dupla De Cobre 8.00x14.00x1.00mm *Double Copper Washer 8.00x14.00x1.00mm*	04un.
6A	607.14.20	MN155904	Arruela Do Bico Injetor L200 Triton *Copper Washer 7.00x14.00x2.00mm*	48un.
6B	608.16.19	-	Arruela Perfil Cobre 7.00x16.00x2.00mm *Copper Washer 7.00x16.00x2.00mm*	48un.
6C	608.16.30	From 2016	Arruela Perfil Injetor Hilux 2016 *Copper Washer 2016 Injector*	12un.
7	421.01.720	F 00R 0P0 397	Anel Do Injetor Toyota - Hilux 3.0 *Oring Green F 00R 0P0 397*	12un.
8	421.02.318	-	Anel Do Solenoide Do Injetor Denso John Deere *O-Ring Black 22.80x1.60mm*	12un.
12A	220.03.08	F 00R J02 537 | F 00R J03 561 6.000.900.262	Tampa Protetora Para Bico Injetor - 7.00mm *Protective Cap Injector / Units Nozzle 7.00 Mm*	01kit.
12B	220.03.09	F 00H 410 849 | F 002 C88 080 6.000.900.076	Tampa Protetora Para Bico Injetor - 9.00mm *Protective Cap Injector / Units Nozzle 9.00 Mm*	01kit.

1

2

3

4

5A

5B

6A

Ø INT: 7.30mm
Ø EXT: 13.70mm
ESP: 1.90mm

6B

Ø INT: 7.00mm
Ø EXT: 16.00mm
ESP: 2.00mm

6C

Ø INT: 7.00mm
Ø EXT: 16.00mm
ESP: 3.00mm

7

8

12A

12B

9 CALÇO DA FORÇA DA MOLA DA BOBINA INJETOR DENSO / AMAROK

ADJUSTING SHIM - DENSO INJ COIL SPRING LOAD

Ø Int.: 1.80 Ø Ext.: 4.00

CÓD. ROBIEL | Robiel Code	REFERÊNCIA | Reference	MEDIDA|Thickness(mm)
801.04.11	-	1.10
801.04.115	-	1.15
801.04.12	-	1.20
801.04.125	-	1.25
801.04.13	-	1.30
801.04.135	-	1.35
801.04.14	-	1.40
801.04.145	-	1.45
801.04.15	-	1.50

06 UNIDADES | Units

10 CALÇO DA FORÇA DA MOLA DO BICO (DFK)

ADJUSTING SHIM NOZZLE SPRING LOAD

Ø Int. 3.00 Ø Ext.: 5.70

CÓD. ROBIEL | Robiel Code	REFERÊNCIA | Reference	MEDIDA|Thickness(mm)
803.02.130	-	1.30
803.02.135	-	1.35
803.02.140	-	1.40
803.02.145	-	1.45
803.02.150	-	1.50
803.02.155	-	1.55
803.02.160	-	1.60
803.02.165	-	1.65
803.02.170	-	1.70
803.02.175	-	1.75
803.02.180	-	1.80
803.02.190	-	1.90
803.02.200	-	2.00

06 UNIDADES | Units

11 CALÇO DE AJUSTE DO CURSO DA INDUTÂNCIA INJETOR DENSO(AH)

ADJUSTING SHIM - DENSO 5190 INJ SOLENOID

Ø Int.: 21.40 Ø Ext.: 24.30

CÓD. ROBIEL | Robiel Code	REFERÊNCIA | Reference	MEDIDA|Thickness(mm)
821.24.150	-	1.50
821.24.151	-	1.51
821.24.152	-	1.52
821.24.153	-	1.53
821.24.154	-	1.54
821.24.155	-	1.55
821.24.156	-	1.56
821.24.157	-	1.57
821.24.158	-	1.58
821.24.159	-	1.59
821.24.160	-	1.60
821.24.161	-	1.61
821.24.162	-	1.62
821.24.163	-	1.63
821.24.164	-	1.64
821.24.165	-	1.65
821.24.166	-	1.66
821.24.167	-	1.67
821.24.168	-	1.68
821.24.169	-	1.69
821.24.170	-	1.70

10 UNIDADES | Units

324.44.001

Ferramenta De Retífica Do Alojamento Do Bastão Dos Injetores Denso

Grinding Edge Tool - Denso Rod Housing

Ø 4.300mm

324.44.002

Ferramenta De Retífica Do Alojamento Do Bastão Dos Injetores Denso

Grinding Edge Tool - Denso Rod Housing 4.305mm

Ø 4.305mm

324.44.051

Ferramenta Lapidar Alojamento Do Bastão Denso 3.800mm

Rod - Denso Injector 295050-0960 125.57mm

Ø 3.800mm

324.44.052

Ferramenta Lapidar Alojamento Bastão Denso 3.805mm

Rod - Denso Injector 295050-0960 125.57mm

Ø 3.805mm

13 BASTÃO DOS INJETORES DENSO 5160

ROD DENSO INJECTOR - 5160

Comprimento / Length 79.20mm

CÓD. ROBIEL | Robiel Code	REFERÊNCIA | Reference	MEDIDA|Thickness(mm)
BID.01.4300	-	4.300
BID.01.4302	-	4.302
BID.01.4305	-	4.305

01 UNIDADE | Unit

13 BASTÃO DOS INJETORES DENSO 6490

ROD DENSO INJECTOR - 6490

Comprimento / Length 66.70mm

CÓD. ROBIEL | Robiel Code	REFERÊNCIA | Reference	MEDIDA|Thickness(mm)
BID.02.4300	-	4.300
BID.02.4302	-	4.302
BID.02.4305	-	4.305

01 UNIDADE | Unit

13 BASTÃO DOS INJETORES DENSO - 23670-0L020 (HILUX 3.0)

ROD DENSO INJECTOR 23670-0L020

Comprimento / Length 117.70mm

CÓD. ROBIEL | Robiel Code	REFERÊNCIA | Reference	MEDIDA|Thickness(mm)
BID.03.4300	-	4.300
BID.03.4305	-	4.305

01 UNIDADE | Unit

13 BASTÃO DOS INJETORES DENSO - 16600-EB70A

ROD DENSO INJECTOR 16600-EB70A

Comprimento / Length 125.85mm

CÓD. ROBIEL | Robiel Code	REFERÊNCIA | Reference	MEDIDA|Thickness(mm)
BID.04.4300	-	4.300
BID.04.4305	-	4.305

01 UNIDADE | Unit

13 BASTÃO DOS INJETORES DENSO - 1465A054

ROD DENSO INJECTOR 1465A054

Comprimento / Length 125.90mm

CÓD. ROBIEL | Robiel Code	REFERÊNCIA | Reference	MEDIDA|Thickness(mm)
BID.05.4300	-	4.300
BID.05.4305	-	4.305

01 UNIDADE | Unit

13 BASTÃO DOS INJETORES DENSO - 6700

ROD DENSO INJECTOR 6700

Comprimento / Length 77.50mm

CÓD. ROBIEL | Robiel Code	REFERÊNCIA | Reference	MEDIDA|Thickness(mm)
BID.06.4300	-	4.300
BID.06.4305	-	4.305

01 UNIDADE | Unit

13 BASTÃO DOS INJETORES DENSO - 09500-631

ROD DENSO INJECTOR 09500 - 631

Comprimento / Length 57.35mm

CÓD. ROBIEL | Robiel Code	REFERÊNCIA | Reference	MEDIDA|Thickness(mm)
BID.08.4300	-	4.300
BID.08.4302	-	4.302
BID.08.4305	-	4.305

01 UNIDADE | Unit

13 BASTÃO DO INJETORES DENSO 295050-0960

ROD - DENSO INJECTOR - 295050-0960

Comprimento / Length 125.57mm

CÓD. ROBIEL | Robiel Code	REFERÊNCIA | Reference	MEDIDA|Thickness(mm)
BID.12.3800	-	3.000
BID.12.3802	-	3.802
BID.12.3805	-	3.805

01 UNIDADE | Unit

USE A CÂMERA DO SEU CELULAR PARA ESCANEAR O CÓDIGO QR E OBTER MAIS **INFORMAÇÕES TÉCNICAS** SOBRE OS PRODUTOS NA NOSSO APP ***ROBIEL***
*USE YOUR SMARTPHONE CAMERA TO SCAN THE QR CODE AND ACCESS MORE **TECHNICAL INFORMATION** FROM OUR PRODUCTS IN **ROBIEL** APP*
DOWNLOAD NOSSO NOVO APP
DOWNLOAD OUR NEW APP

INJETOR DENSO G2 | G3 - 3.0

DENSO G2 | G3 - 3.0 INJECTOR

Nº INJETOR
23670-30270
295900-0270

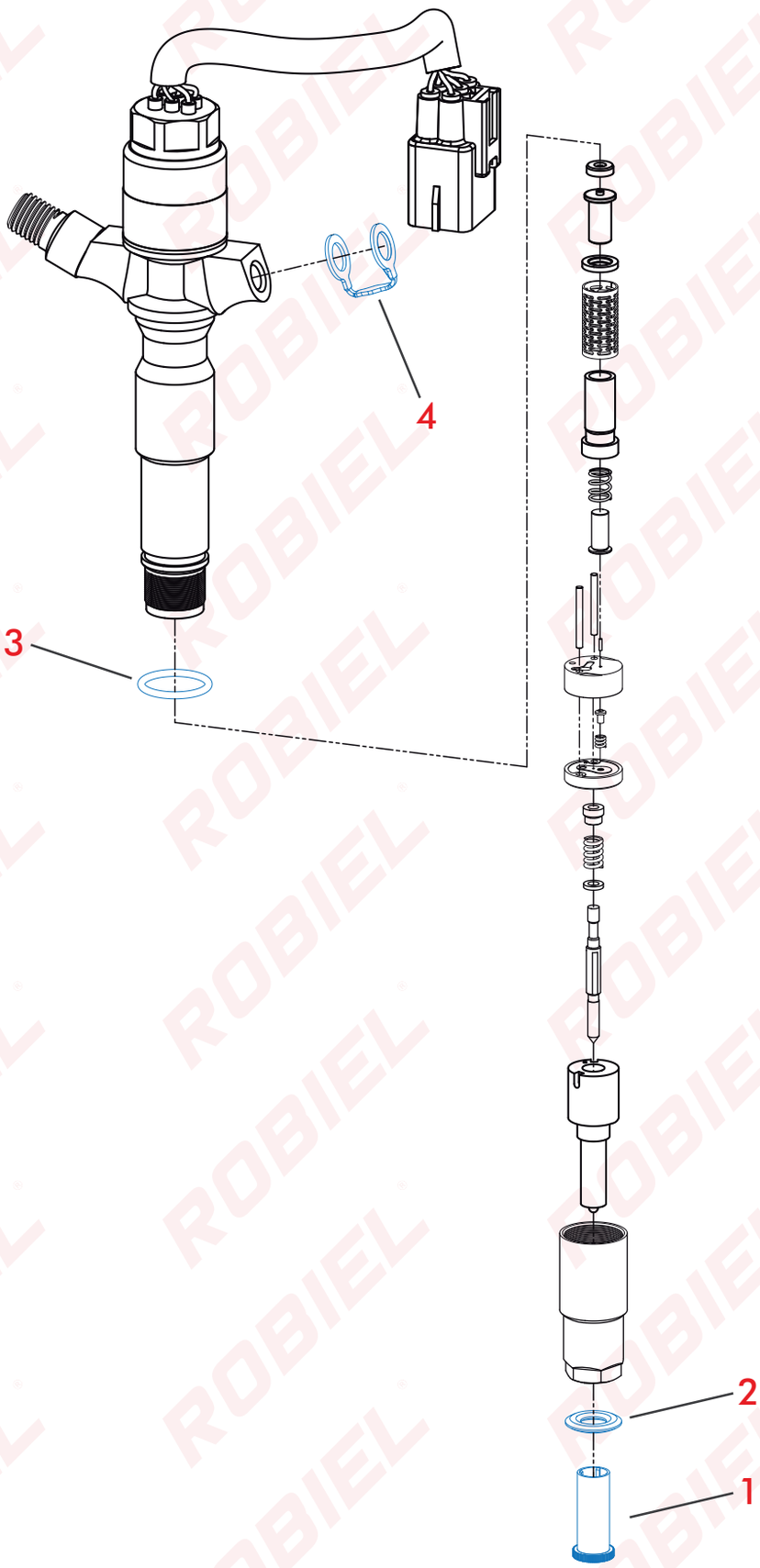

410.08.002 REPARO INJETOR DENSO HILUX 3.0 - 6 FIOS

REPAIR PARTS - 23670-30270 DENSO INJECTOR

CÓD. REFERÊNCIA	23670-30270

Nº	CÓD. ROBIEL | Robiel Code	REFERÊNCIA | Reference	DESCRIÇÃO | Description	UN. | Pack
1	220.03.08	-	Tampa Protetora - *Protective Cap*	01un.
2	602.08.13	-	Arruela Dupla - *Double Washer*	01un.
3	421.17.20	-	Anel - *O-Ring*	01un.
4	608.16.19	-	Arruela - *Washer*	01un.

323.01.3241

Morsa Giratória para Bancada com Pino Trava

Rotating Vise W / Indexer Pin

324.15.01

Suporte de Montagem e Desmontagem de Injetores

Injectors Repair Bracket

323.50.091

Kit de Reparação Injetores Common Rail Piezoeletrico Bosch

Tool Kit - Injector Repair Common Rail Piezoelectrico Bosch Cri 3.0 - Piezoelectrico Denso G3.3

415.00.031 KIT DE CALÇOS PARA REPARAÇÃO DE INJETORES DENSO | SIEMENS

ADJUSTING SHIM SET DENSO/SIEMENS REPAIRING - R2

Nº	CÓD. ROBIEL | Robiel Code	DESCRIÇÃO | Description	MEDIDA|Thickness(mm)	PEÇAS POR MEDIDA |Units by mesure
AH	821.24.150 - 821.24.170	Calço Do Solenóide Do Injetor *Adjusting Shim Denso 5190 Inj Solenoid*	1.50 a 1.70	12 un
MFK	801.04.12 - 801.04.15	Calço Do Solenóide Do Injetor *Adjusting Shim Denso 5190 Inj Solenoid*	1.20 a 1.50	12 un
DFK	800.00.290 - 800.00.310	Calço Do Injetor Denso G2 *Adjusting Shim Denso Injector*	2.90 a 3.10	12 un
DFK	803.02.130 - 803.02.160	Calço Ajuste Do Bico Denso G2|G3|Siemens *Adjusting Shim Nozzle Spring Load*	1.30 a 1.60	12 un
-	814.18.090 - 814.18.100	Calço De Ajuste Piezo Elétrico Siemens *Adjusting Shim Piezo Elet Siemens*	0.90 a 1.00	12 un

612 UNIDADES | Units

323.01.3241

Morsa Giratória para Bancada com Pino Trava

Rotating Vise W / Indexer Pin

324.15.01

Suporte de Montagem e Desmontagem de Injetores

Injectors Repair Bracket

324.15.04

Mordente para Injetores Denso

Clamp For Denso Injector

324.13.322

Ferramenta Da Válvula Do Injetor Denso

Tool To Release Denso Injector Valve

323.02.121

Escova para Limpeza e Remoção de Resíduos

Cleaning Brush

Ø 12.00mm

323.50.20

Kit De Reparação Do Filtro Do Injetor Denso

Tool Kit - Unit Repair Denso Injector Filter - R1

323.50.083

Kit de Reparação para Injetores Denso G1 | G2 | G3 Siemens/Continental

Tool Kit - Injector Repair Common Rail Denso G1 / G2 / G3 - Siemens / Continental

USE A CÂMERA DO SEU CELULAR PARA ESCANEAR O CÓDIGO QR E OBTER MAIS **INFORMAÇÕES TÉCNICAS** SOBRE OS PRODUTOS NA NOSSO APP ***ROBIEL***
*USE YOUR SMARTPHONE CAMERA TO SCAN THE QR CODE AND ACCESS MORE **TECHNICAL INFORMATION** FROM OUR PRODUCTS IN **ROBIEL** APP*
DOWNLOAD NOSSO NOVO APP
DOWNLOAD OUR NEW APP
Get it on Google Play
Download on the App Store

INJETOR DENSO G4
DENSO G4 INJECTOR

Toyota Hilux 2.8

INJETORES
23670-11030
23670-09470
23670-0E060

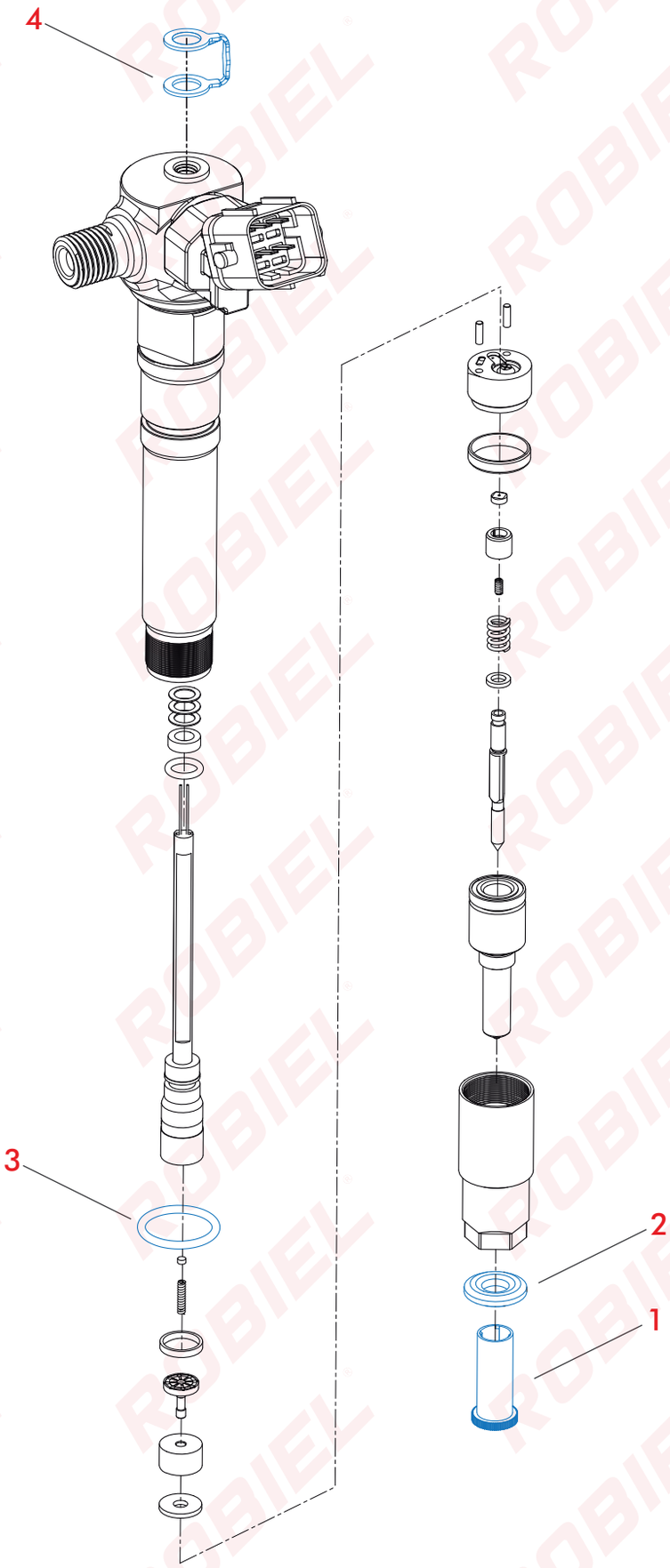

410.08.003 REPARO EXT INJ DENSO HILUX 2.8 - 6 PINOS

REPAIR PARTS - 23670-11030 DENSO INJECTOR

REFERÊNCIA | Reference	23670-11030

Nº	CÓD. ROBIEL | Robiel Code	REFERÊNCIA | Reference	DESCRIÇÃO | Description	UN. | Pack
1	608.16.30	-	Arruela *-Washer*	01un.
2	421.17.20	-	Anel *- O-ring*	01un.
3	220.03.08	-	Tampa Protetora *- Protective Cap*	01un.
4	602.08.15	-	Arruela Dupla *- Double Washer*	01un.

USE A CÂMERA DO SEU CELULAR PARA ESCANEAR O CÓDIGO QR E OBTER MAIS **INFORMAÇÕES TÉCNICAS** SOBRE OS PRODUTOS NA NOSSO APP ***ROBIEL***
*USE YOUR SMARTPHONE CAMERA TO SCAN THE QR CODE AND ACCESS MORE **TECHNICAL INFORMATION** FROM OUR PRODUCTS IN **ROBIEL** APP*
DOWNLOAD NOSSO NOVO APP
DOWNLOAD OUR NEW APP

INJETOR SIEMENS VDO | CONTINENTAL
SIEMENS VDO | CONTINENTAL INJECTOR

Ford Ranger

INJETORES
SW 5006
77550

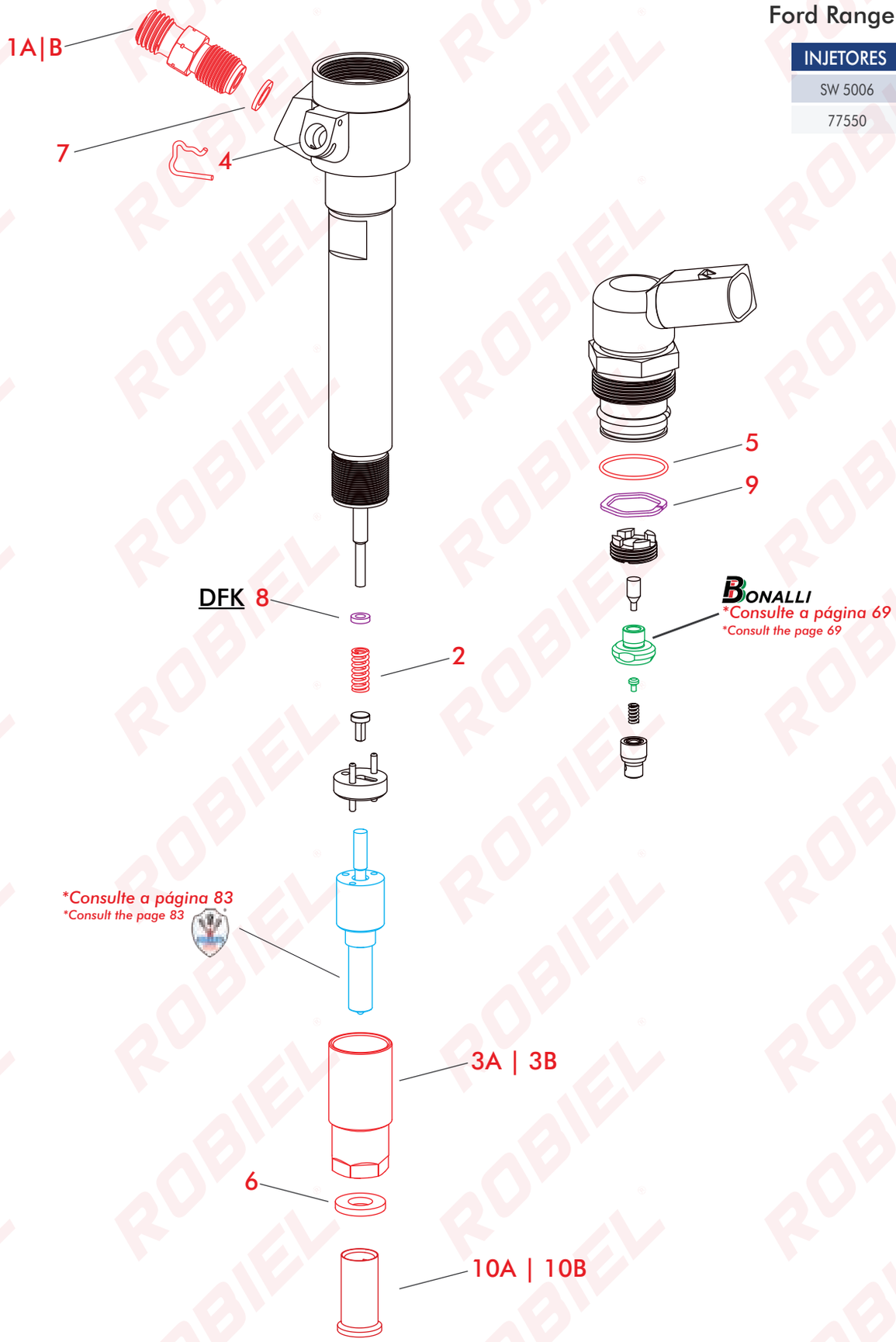

PEÇAS AVULSAS
Spare Parts

Nº	CÓD. ROBIEL | Robiel Code	REFERÊNCIA | Reference	DESCRIÇÃO | Description	UN. | Pack
1A	165.02.06	F 00V C16 017	Conexão de Pressão do Injetor *Pipe Nipple Common Rail Injector F 00V C16 017*	01un
1B	165.02.061	-	Conexão c/ Microfiltro Injetores Bosch | Siemens M12X 1.50mm M12 X 1.00mm *Filter Nipple CR Injector - M12x1.5xm12x1*	01un
2	225.01.41	-	Mola do Bico do Injetor Siemens *Spring Siemens Injector Nozzle Shim*	06un
3A	315.06.55	-	Porca do Bico Injetor Siemens *Cap Nut Siemens Injector*	04un
3B	315.06.61	BK2Q9K546AG | A2C59517051 5WS40745	Porca do Bico Ford Ranger / Transit / Troller - 2.2 | 3.2 *Cap Nut Injector 5WS40745*	04un
4	335.03.00	-	Trava Do Retorno Do Bico Injetor Siemens *Circlip Siemens Injectors Return*	04un
5	421.01.851	-	Anel do Solenóide do Injetor Siemens *O-Ring Black 18.50x1.00 Mm*	12un
6	607.15.20	-	Assento Do Bico Siemens Ford Ranger *Copper Washer 7.00 X 15.0 X 2.0mm A 000 017 087*	01kit
7	805.09.05	F 00V C17 003 | F 00R 0P0 004	Calço Da Conexão Do Injetor *Adjusting Shim Scania MWM Nozzle F 00R 0P0 004*	12un
10A	220.03.08	F 00R J02 537 | F 00R J03 561 6.000.900.262	Tampa Protetora Para Bico Injetor - 7.00mm *Protective Cap Injector / Units Nozzle 7.00 Mm*	01kit
10B	220.03.09	F 00H 410 849 | F 002 C88 080 6.000.900.076	Tampa Protetora Para Bico Injetor - 9.00mm *Nozzle Protective Cap Injector / Units 9.00mm*	01kit

1A

1B

2

3A

3B

4

5

6

Ø INT: 7.30mm
Ø EXT: 15.00mm
ESP: 2.00mm

7

Ø INT:5.50mm
Ø EXT: 9.40mm
ESP: 0.50mm

10A

10B

9 CALÇO DO AJUSTE DO PIEZO ELÉTRICO SIEMENS
ADJUSTING SHIM SIEMENS PIEZO INJ
Ø Int.: 16.00 Ø Ext.: 18.00

CÓD. ROBIEL | Robiel Code	REFERÊNCIA | Reference	MEDIDA|Thickness(mm)	CÓD. ROBIEL | Robiel Code	REFERÊNCIA | Reference	MEDIDA|Thickness(mm)
814.18.080	-	0.80	814.18.098	-	0.98
814.18.085	-	0.85	814.18.099	-	0.99
814.18.090	-	0.90	814.18.100	-	1.00
814.18.091	-	0.91	814.18.101	-	1.01
814.18.092	-	0.92	814.18.102	-	1.02
814.18.093	-	0.93	814.18.103	-	1.03
814.18.094	-	0.94	814.18.105	-	1.05
814.18.095	-	0.95	814.18.110	-	1.10
814.18.096	-	0.96	814.18.115	-	1.15
814.18.097	-	0.97	06 UNIDADES | Units		
06 UNIDADES | Units					

8	CALÇO DA FORÇA DA MOLA DO BICO SIEMENS 5W S5000|7750 (DFK) *ADJUSTING SHIM NOZZLE SPRING LOAD* Ø Int.: 3.00 Ø Ext.: 5.70

CÓD. ROBIEL | Robiel Code	REFERÊNCIA | Reference	MEDIDA|Thickness(mm)
803.02.130	-	1.30
803.02.135	-	1.35
803.02.140	-	1.40
803.02.145	-	1.45
803.02.150	-	1.50
803.02.155	-	1.55
803.02.160	-	1.60
803.02.165	-	1.65
803.02.170	-	1.70
803.02.175	-	1.75
803.02.180	-	1.80
803.02.190	-	1.90
803.02.200	-	2.00
06 UNIDADES | Units		

323.50.083

Kit De Reparação Para Injetores Denso G1 | G2 | G3 Siemens/Continental

Tool Kit - Injector Repair Common Rail Denso G1 / G2 / G3 - Siemens / Continental

415.00.031 KIT DE CALÇOS PARA REPARAÇÃO DE INJETORES DENSO | SIEMENS

SHIM SET - DENSO/SIEMENS REPAIRING

Nº	CÓD. ROBIEL | Robiel Code	DESCRIÇÃO | Description	MEDIDA|Thickness(mm)	PEÇAS POR MEDIDA |Units by mesure
AH	821.24.150 - 821.24.170	Calço De Ajuste Do Curso Da Indutância Injetor Denso(AH) *Adjusting Shim Denso 5190 Inj Solenoid*	1.50 a 1.70	12 un.
MFK	801.04.12 - 801.04.15	Calço Da Força Da Mola Da Bobina Injetor Denso / Amarok *Adjusting Shim Denso Inj Coil Spring Load*	1.20 a 1.50	12 un.
DFK	800.00.290 - 800.00.310	Calço Da Força Da Mola Do Bico Injetor Denso(DFK) *Adjusting Shim Denso Injector*	2.90 a 3.10	12 un.
DFK	803.02.130 - 803.02.160	Calço Da Força Da Mola Do Bico (DFK) *Adjusting Shim Nozzle Spring Load*	1.30 a 1.60	12 un.
-	814.18.090 - 814.18.100	Calço Do Ajuste Do Piezo Elétrico Siemens *Adjusting Shim Piezo Elet Siemens*	0.90 a 1.00	12 un.
612 UNIDADES | Units				

USE A CÂMERA DO SEU CELULAR PARA ESCANEAR O CÓDIGO QR E OBTER MAIS **INFORMAÇÕES TÉCNICAS** SOBRE OS PRODUTOS NA NOSSO APP ***ROBIEL***
*USE YOUR SMARTPHONE CAMERA TO SCAN THE QR CODE AND ACCESS MORE **TECHNICAL INFORMATION** FROM OUR PRODUCTS IN **ROBIEL** APP*
DOWNLOAD NOSSO NOVO APP
DOWNLOAD OUR NEW APP

INJETOR SIEMENS VDO | CONTINENTAL

SIEMENS VDO | CONTINENTAL INJECTOR

Nissan Frontier 2.3

INJETORES
A2C335190080
166092452R
166093282R
166000372

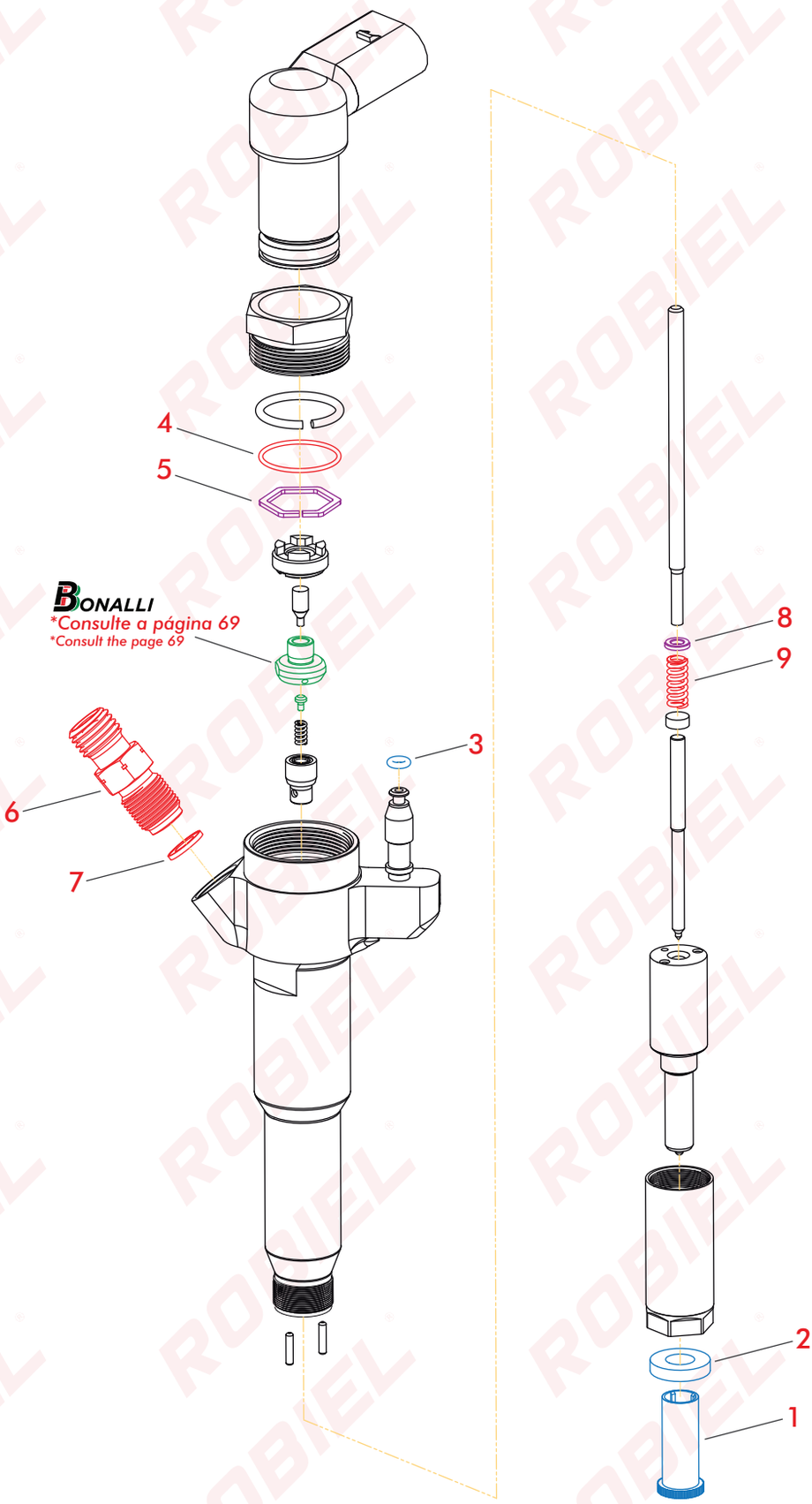

410.08.006 REPARO EXT INJ SIEMENS NOVA FRONTIER 2.3

REPAIR PARTS - A2C335190080 SIEMENS/VDO INJECTOR

REFERÊNCIA | Reference CODE

Nº	CÓD. ROBIEL | Robiel Code	REFERÊNCIA | Reference	DESCRIÇÃO | Description	UN. | Pack
1	220.03.08	-	Tampa Protetora - *Protective Cap 7.00mm*	01un.
2	607.15.30	-	Arruela - *Washer*	01un.
3	421.27.150	-	Anel - *O-Ring*	01un.

PEÇAS AVULSAS
Spare Parts

Nº	CÓD. ROBIEL | Robiel Code	REFERÊNCIA | Reference	DESCRIÇÃO | Description	UN. | Pack
1	220.03.08	F 00R J02 537 | F 00R J03 561 6.000.900.262	Tampa Protetora Para Bico Injetor - 7.00mm *Protective Cap Injector / Units Nozzle 7.00 Mm*	01kit
4	421.01.851	-	Anel Do Solenoide Do Injetor Siemens *O-Ring*	12un
6	165.02.06	F 00V C16 017	Conexão De Pressão Do Injetor *Pipe Nipple Common Rail Injector F 00V C16 017*	01un
7	805.09.05	F 00V C17 003 | F 00R 0P0 004	Calço Do Bico Scania Volvo MWM *Adjusting Shim Scania MWM Nozzle F 00R 0P0 004*	12un
9	225.01.41	-	Mola Do Bico Injetor Siemens *Spring Siemens Injector Nozzle Shim*	06un

1

4

6

7

Ø INT:5.50mm
Ø EXT: 9.40mm
Thickness: 0.50mm

9

5 CALÇO DO AJUSTE DO PIEZO ELÉTRICO SIEMENS

ADJUSTING SHIM SIEMENS PIEZO INJ

Ø Int.: 16.00 Ø Ext.: 18.00

CÓD. ROBIEL | Robiel Code	REFERÊNCIA | Reference	MEDIDA|Thickness(mm)	CÓD. ROBIEL | Robiel Code	REFERÊNCIA | Reference	MEDIDA|Thickness(mm)
814.18.080	-	0.80	814.18.098	-	0.98
814.18.085	-	0.85	814.18.099	-	0.99
814.18.090	-	0.90	814.18.100	-	1.00
814.18.091	-	0.91	814.18.101	-	1.01
814.18.092	-	0.92	814.18.102	-	1.02
814.18.093	-	0.93	814.18.103	-	1.03
814.18.094	-	0.94	814.18.105	-	1.05
814.18.095	-	0.95	814.18.110	-	1.10
814.18.096	-	0.96	814.18.115	-	1.15
814.18.097	-	0.97	06 UNIDADES | Units		
06 UNIDADES | Units					

8 CALÇO DA FORÇA DA MOLA DO BICO SIEMENS 5W'S5000|7750 (DFK)

ADJUSTING SHIM NOZZLE SPRING LOAD

Ø Int.: 3.00 Ø Ext.: 5.70

CÓD. ROBIEL | Robiel Code	REFERÊNCIA | Reference	MEDIDA|Thickness(mm)
803.02.130	-	1.30
803.02.135	-	1.35
803.02.140	-	1.40
803.02.145	-	1.45
803.02.150	-	1.50
803.02.155	-	1.55
803.02.160	-	1.60
803.02.165	-	1.65
803.02.170	-	1.70
803.02.175	-	1.75
803.02.180	-	1.80
803.02.190	-	1.90
803.02.200	-	2.00
06 UNIDADES | Units		

323.50.083

Kit de Reparação para Injetores Denso G1 | G2 | G3 Siemens/Continental

Tool Kit - Injector Repair Common Rail Denso G1 / G2 / G3 - Siemens / Continental

415.00.031 KIT DE CALÇOS PARA REPARAÇÃO DE INJETORES DENSO | SIEMENS

SHIM SET - DENSO/SIEMENS REPAIRING

Nº	CÓD. ROBIEL | Robiel Code	DESCRIÇÃO | Description	MEDIDA|Thickness(mm)	PEÇAS POR MEDIDA |Units by mesure
AH	821.24.150 - 821.24.170	Calço Do Solenóide Do Injetor *Adjusting Shim Denso 5190 Inj Solenoid*	1.50 to 1.70	12 un
MFK	801.04.12 - 801.04.15	Calço Da Pré-Injeção Do Injetor *Adjusting Shim Denso 5190 Inj Solenoid*	1.20 to 1.50	12 un
DFK	800.00.290 - 800.00.310	Calço Do Injetor Denso John Deere *Adjusting Shim Denso Injector*	2.90 to 3.10	12 un
DFK	803.02.130 - 803.02.160	Calço De Ajuste Do Bico Ford Ranger *Adjusting Shim Nozzle Spring Load*	1.30 to 1.60	12 un
-	814.18.090 - 814.18.100	Calço De Ajuste Piezo Elétrico Siemens *Adjusting Shim Piezo Elet Siemens*	0.90 to 1.00	12 un
612 UNIDADES | Units				

ROBIEL

USE A CÂMERA DO SEU CELULAR PARA ESCANEAR O CÓDIGO QR E OBTER MAIS **INFORMAÇÕES TÉCNICAS** SOBRE OS PRODUTOS NA NOSSO APP ***ROBIEL***
*USE YOUR SMARTPHONE CAMERA TO SCAN THE QR CODE AND ACCESS MORE **TECHNICAL INFORMATION** FROM OUR PRODUCTS IN **ROBIEL** APP*
DOWNLOAD NOSSO NOVO APP
Get it on Google Play
Download on the App Store

INJETOR SIEMENS VDO
SIEMENS VDO INJECTOR

RANGER 2.0

INJETORES
JB3Z9E527D
JB3Q9K546AB

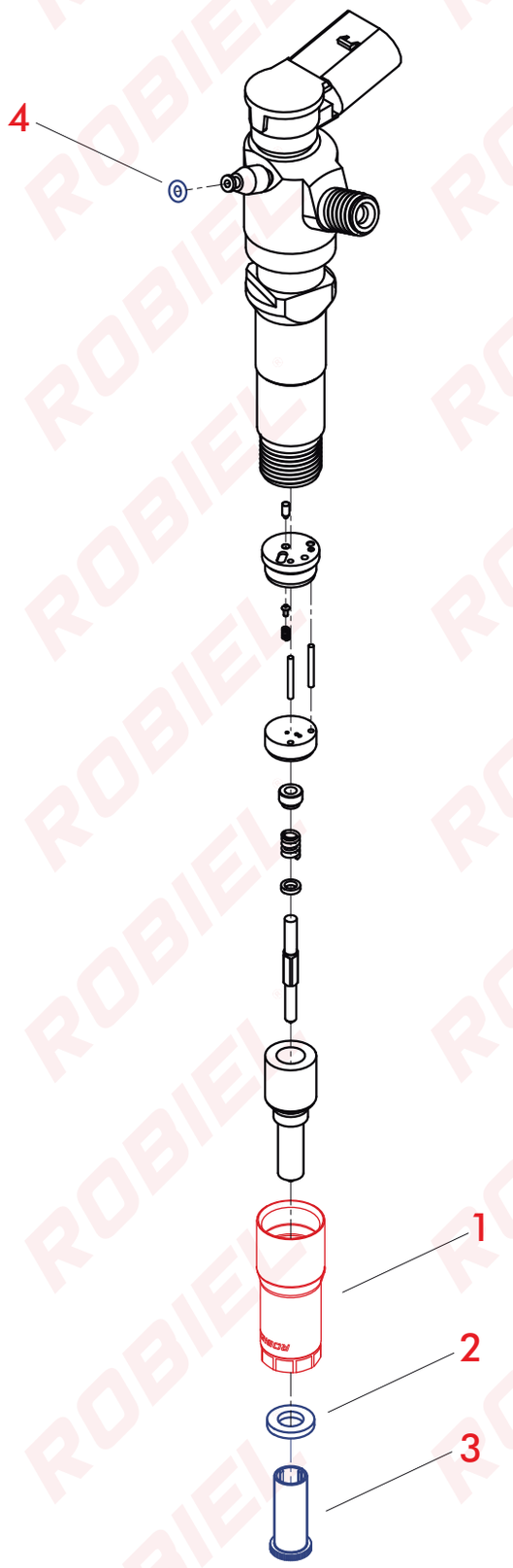

410.08.008 REPARO EXT INJETOR RANGER 2.0

REPAIR PARTS SET - A2c9303500080 SIEMENS VDO INJECTOR

CÓDIGO DE REFERÊNCIA REFERENCE CODE	A2C9303500080

Nº	CÓD. ROBIEL | ROBIEL Code	REFERÊNCIA | Reference	DESCRIÇÃO | Description	UN. | Pack
2	607.13.20	-	Arruela - *Washer*	01un.
3	220.03.08	-	Tampa Protetora - *Protective Cap*	01un.
4	421.27.150	-	Anel - *O-ring*	01un.

PEÇAS AVULSAS

Spare Parts

Nº	CÓD. ROBIEL | ROBIEL Code	REFERÊNCIA | Reference	DESCRIÇÃO | Description	UN. | Pack
1	315.06.78	-	Porca Fixação Injetor Siemens Ranger 2.0 - 2021 Cap Nut - Siemens / Continental A2C9303500080 Injector	**02 un.**

1

324.13.52

Ferramenta Para Soltar/Apertar Porca de Fixação 9 Lados - 16.50mm

Wrench Tool - 9 Sides For A2c9303500080 Siemens Continental Injector